PHILIPS

HD2640

EN	User manual	ET	Kasutusjuhend
DA	Brugervejledning	HR	Korisnički priručnik
DE	Benutzerhandbuch	HU	Felhasználói kézikönyv
EL	Εγχειρίδιο χρήσης	KK	Қолданушының нұсқасы
ES	Manual del usuario	LT	Vartotojo vadovas
FI	Käyttöopas	LV	Lietotāja rokasgrāmata
FR	Mode d'emploi	MK	Упатство за користење
	מדריך למשתמש	HE	
IT	Manuale utente	PL	Instrukcja obsługi
NL	Gebruiksaanwijzing	RO	Manual de utilizare
NO	Brukerhåndbok	RU	Руководство пользователя
PT	Manual do utilizador	SK	Príručka užívateľa
SV	Användarhandbok	SL	Uporabniški priročnik
BG	Ръководство за потребителя	SQ	Manual përdorimi
CS	Příručka pro uživatele	SR	Korisnički priručnik
		UK	Посібник користувача

© 2021 Philips Domestic Appliances Holding B.V.
All rights reserved.

3000 075 5265.3 (03/12/2021)

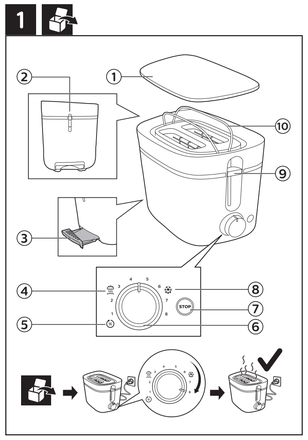

English

1. Dust cover
2. Warming rack lever
3. Crumb tray
4. Bun warming setting
5. Reheating setting
6. Browning control
7. Stop button
8. Defrosting setting
9. Toasting lever
10. Warming rack

Dansk

1. Stovdæksel
2. Udloserknap til bollerist
3. Krummebakke
4. Indstilling for opvarmning af boller
5. Genopvarmningsindstilling
6. Risteindstilling
7. Stopknap
8. Optoningsindstilling
9. Udloserhåndtag
10. Bollerist

Deutsch

1. Staubabdeckung
2. Brötchenaufsatzhebel
3. Krümelschublade
4. Aufbackeinstellung
5. Aufwärmeinstellung
6. Röstgradkontrolle
7. Stopptaste
8. Auftaueinstellung
9. Schiebeschalter
10. Brötchenaufsatz

Ελληνικά

1. Κάλυμμα σκόνης
2. Μοχλός σχάρας για ζέσταμα
3. Δίσκος της φίγουλα
4. Ρύθμιση ζεστάματος για ψωμάκια
5. Ρύθμιση αναθέρμανσης
6. Έλεγχος ψησίματος
7. Κουμπί stop (διακοπής λειτουργίας)
8. Ρύθμιση απόψυξης
9. Μοχλός φρυγανίσματος
10. Σχάρα για ζέσταμα

Español

1. Cubierta antipolvo
2. Palanca de la rejilla calientabollos
3. Bandeja recogemigas
4. Posición para calentar bollos
5. Posición para recalentar
6. Control de tostado
7. Botón de parada
8. Posición para descongelar
9. Palanca de tostado
10. Rejilla calientabollos

Suomi

1. Pölysuojus
2. Lämmitystelineen vipu
3. Murualusta
4. Sämpylöiden lämmitysasetus
5. Uudelleenlämmitysasetus
6. Paahtoasteen säätö
7. Pysäytyspainike
8. Sulatusasetus
9. Vipukytkin
10. Lämmitysteline

Français

1. Couvercle
2. Manette de la grille de réchauffage
3. Ramasse-miettes
4. Fonction de réchauffage de petits pains
5. Fonction réchauffage
6. Réglage du dorage
7. Bouton d'arrêt
8. Fonction décongélation
9. Manette de brunissage
10. Grille de réchauffage

עברית

1. כיסוי מגן מפני אבק
2. ידית מעמד החימום
3. מגש פירורים
4. מצב חימום לחמניות
5. מצב חימום חוזר
6. בורר השחמה
7. לחצן עצירה (STOP)
8. מצב הפשרה
9. ידית קליה
10. מעמד חימום

Italiano

1. Coperchio antipolvere
2. Leva della griglia scaldabrioche
3. Vassoio raccoglibriciole
4. Impostazione riscaldamento panini
5. Impostazione riscaldamento
6. Controllo doratura
7. Pulsante di arresto
8. Impostazione scongelamento
9. Leva del tostapane
10. Griglia scaldabrioche

Nederlands

1. Stofdeksel
2. Hendel voor opwarmrek
3. Kruimellade
4. Opwarmstand
5. Opwarmstand
6. Bruiningsknop
7. Stopknop
8. Ontdooistand
9. Roosterknop
10. Opwarmrek

Norsk

1. Stovdeksel
2. Håndtak til varmerist
3. Smulebrett
4. Innstilling for å varme opp bolle
5. Oppvarmingsinnstilling
6. Bruningsbryter
7. Stopp-knapp
8. Opptiningsinnstilling
9. Loftehendel
10. Varmerist

Português

1. Proteção contra pó
2. Manipulo da grelha de aquecimento
3. Tabuleiro das migalhas
4. Regulação para aquecimento de pão
5. Regulação de reaquecimento
6. Controlo de torragem
7. Botão de paragem
8. Regulação de descongelação
9. Manípulo
10. Grelha de aquecimento

Svenska

1. Dammskydd
2. Spak för uppvärmningsställ
3. Smulbricka
4. Uppvärmningsinställning
5. Återuppvärmningsinställning
6. Rostningsreglage
7. Stoppknapp
8. Upptiningsinställning
9. Rostningsspak
10. Uppvärmningsställ

Български

1. Капак против прах
2. Лост на стойката за затопляне
3. Табличка за трохи
4. Настройка за поддържане на хлебчета
5. Настройка за претопляне
6. Регулиране на степента на изпичане
7. Бутон за спиране
8. Настройка за размразяване
9. Пуско̀в лост
10. Стойка за затопляне

Čeština

1. Kryt proti prachu
2. Páčka rozpékacího držáku
3. Zásuvka na drobky
4. Nastavení ohřevu housek
5. Nastavení ohřevu
6. Nastavení opékání
7. Tlačítko stop
8. Nastavení rozmrazování
9. Páčka topinkovače
10. Rozpékací držák

Eesti

1. Tolmukambri kate
2. Soojendusresti hoob
3. Purukandik
4. Kukli soojendamise seade
5. Ülessoojendamise seadistus
6. Pruunistamisregulaator
7. Stoppnupp
8. Ülessulatamise seadistus
9. Röstimishoob
10. Soojendusrest

Hrvatski

1. Zaštita od prašine
2. Ručica rešetke za zagrijavanje
3. Ladica za mrvice
4. Postavka za zagrijavanje peciva
5. Postavka za podgrijavanje
6. Regulator prepečenosti
7. Gumb STOP (Zaustavljanje)
8. Postavka za odmrzavanje
9. Ručica za tostiranje
10. Rešetka za zagrijavanje

Magyar

1. Fedél
2. Melegítőrács karja
3. Morzsatálca
4. Zsemlemelegítés funkció
5. Újramelegítő funkció
6. Pirításszabályzó
7. Stop gomb
8. Kiolvasztás beállítás
9. Pirítós kiemelő
10. Melegítőrács

Қазақ

1. Шаңнан қорғайтын жамылғы
2. Қыздырғыш сөре тұтқасы
3. Қиқым науасы
4. Тоңғышты жылыту бағдарламасы
5. Қайта қыздыру параметрі
6. Қызартуды басқару тетігі
7. Тоқтататын түйме
8. Жібіту параметрі
9. Қызарту тұтқасы
10. Қыздырғыш сөре

Lietuvių

1. Dangtis nuo dulkių
2. Šildymo grotelių svirtis
3. Trupinių padėklas
4. Bandelių šildymo nustatymas
5. Pašildymo nustatymas
6. Skrudinimo reguliatorius
7. Stabdymo mygtukas
8. Atšildymo nustatymas
9. Skrudinimo svirtis
10. Šildymo grotelės

Latviešu

1. Putekļu nodalījuma vāks
2. Karsēšanas restīšu svira
3. Drupaču paplāte
4. Maizīšu sildīšanas iestatījums
5. Uzsildīšanas iestatījums
6. Brūnināšana kontrole
7. Stop poga
8. Atkausēšanas iestatījums
9. Grauzdēšanas svira
10. Karsēšanas restītes

Македонски

1. Капак за заштита од прав
2. Рачка на решетката за загревање
3. Фиока за трошки
4. Поставка за загревање земички
5. Поставка за подгревање
6. Регулатор за испеченост
7. Копче за запирање
8. Поставка за одмрзнување
9. Рачка за вклучување
10. Решетка за загревање

Polski

1. Pokrywka chroniąca przed kurzem
2. Podnośnik rusztu do podgrzewania
3. Tacka na okruszki
4. Ustawienie podgrzewania bułek
5. Ustawienie podgrzewania
6. Pokrętło regulacji czasu opiekania
7. Przycisk STOP
8. Ustawienie rozmrażania
9. Dźwignia
10. Ruszt do podgrzewania

Română

1. Capac de protecție împotriva prafului
2. Mâner grilaj de încălzire
3. Tavă pentru firimituri
4. Setare pentru încălzirea chiflelor
5. Setare reîncălzire
6. Controlul rumenirii
7. Buton Stop
8. Setare dezghețare
9. Mâner pentru prăjire
10. Grilaj de încălzire

Русский

1. Пылезащитная крышка
2. Ручка подставки для подогрева
3. Поддон для крошек
4. Режим подогрева булочек
5. Режим подогрева
6. Регулятор степени обжаривания
7. Кнопка остановки
8. Режим разморозки
9. Рычаг тостера
10. Подставка для подогрева

Slovenčina

1. Kryt proti vniknutiu prachu
2. Páka roštu na ohrievanie
3. Podnos na odrobinky
4. Nastavenie ohrievania pečiva
5. Nastavenie opakovaného ohrevu
6. Ovládanie intenzity zhnednutia
7. Tlačidlo Stop
8. Nastavenie rozmrazovania
9. Páka hriankovača
10. Rošt na ohrievanie

Slovenščina

1. Protiprašni pokrov
2. Vzvod nosilca za segrevanje
3. Pladenj za drobtine
4. Nastavitev za pogrevanje žemljic
5. Nastavitev za pogrevanje
6. Regulator zapečenosti
7. Gumb STOP
8. Nastavitev za odmrzovanje
9. Ročica za peko
10. Nosilec za segrevanje

Shqip

1. Kapaku i pluhurave
2. Leva e rafitit të ngrohjes
3. Pjata e thërmijave
4. Cilësimi i ngrohjes së kuleçve
5. Cilësimi i ringrohjes
6. Çelësi i caktimit të thekjes
7. Butoni i ndalimit
8. Cilësimi i shkrirjes
9. Doreza e thekjes
10. Rafti i ngrohjes

Srpski

1. Prekrivač protiv prašine
2. Ručka rešetke za zagrevanje
3. Fioka za mrvice
4. Postavka za zagrevanje zemičići
5. Postavka podgrevanja
6. Kontrola zapečenosti
7. Dugme za prekid
8. Postavka odmrzavanja
9. Ručka za uključivanje
10. Rešetka za zagrevanje

Українська

1. Кришка контейнера для пилу
2. Важіль рамки для підігрівання
3. Лоток для крихт
4. Налаштування підігрівання булочок
5. Налаштування повторного нагрівання
6. Регулятор підсмажування
7. Кнопка «стоп»
8. Налаштування розморожування
9. Важіль підсмажування
10. Рамка для підігрівання

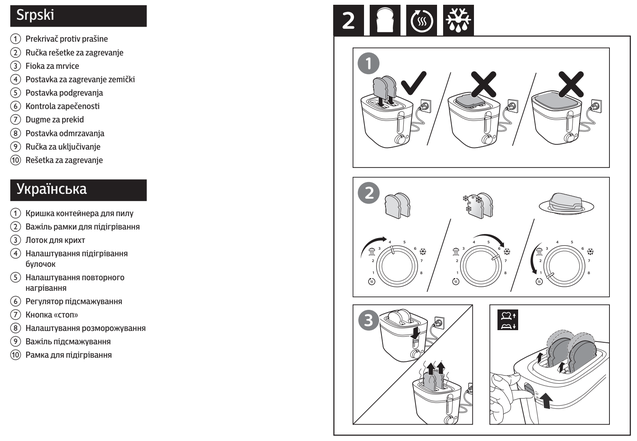

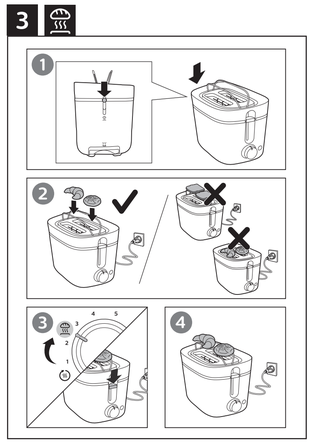

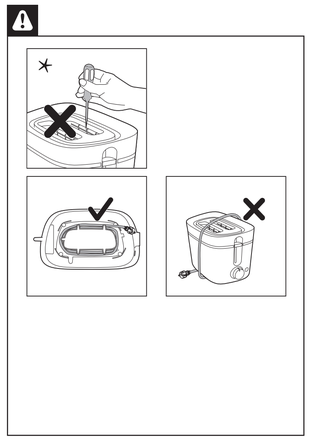

English

Important

Read this important information leaflet carefully before you use the appliance and save it for future reference.

Danger

- Never immerse the appliance in water.
- Do not insert oversize foods and metal foil packages into the toaster, as this may cause fire or electric shock.

Warning

- If the power cord is damaged, you must have it replaced by Philips, a service centre authorized by Philips or similarly qualified persons in order to avoid a hazard.
- This appliance can be used by children aged from 8 years and above and persons with reduced physical, sensory or mental capabilities or lack of experience and knowledge if they have been given supervision or instruction concerning use of the appliance in a safe way and understand the hazards involved. Children shall not play with the appliance. Cleaning and user maintenance shall not be made by children unless they are older than 8 and supervised.
- Keep the appliance and its cord out of reach of children less than 8 years.
- To avoid the risk of fire, frequently remove crumbs from the crumb tray (see User Manual Chapter "Cleaning (Fig.4")
- Do not operate the appliance under or near curtains or other flammable materials or under wall cabinets, as this may cause fire.
- Check if the voltage indicated on the bottom of the appliance corresponds to the local power voltage before you connect the appliance.
- Do not let the appliance operate unattended.
- Immediately unplug the toaster if fire or smoke is observed.
- This appliance is only intended for toasting bread. Do not put any other ingredients in the appliance.
- The appliance is not intended to be operated by means of an external timer or a separate remote control system.
- Do not wind the power cord around the toaster after use or during storage as this may damage the cord.
- Do not place the dust cover or any other object on top of the toaster when the appliance is switched on or when it is still hot, as this can cause damage or fire.

Caution

- The toaster is intended for household use only and may only be used indoors. It is not intended for commercial or industrial use.
- Only connect the appliance to an earthed wall socket.
- Do not let the power cord hang over the edge of the table or worktop on which the appliance stands.
- Always unplug the appliance after use.
- The warming rack is only intended for warming up rolls or croissants. Do not put any other ingredients on the warming rack, as this may lead to a hazardous situation.
- Do not hold the appliance upside down and do not shake it to remove the crumbs.

Electromagnetic fields (EMF)

This Philips appliance complies with all standards regarding electromagnetic fields (EMF). If handled properly and according to the instructions in this user manual, the appliance is safe to use based on scientific evidence available today.

Recycling

This symbol means that this product shall not be disposed of with normal household waste (2012/19/EU).
Follow your country's rules for the separate collection of electrical and electronic products. Correct disposal helps prevent negative consequences for the environment and human health.

Guarantee & service

If you need service or information or if you have a problem, please visit the Philips website at www.philips.com or contact the Philips Consumer Care Centre in your country (you can find its phone number in the worldwide guarantee leaflet). If there is no Consumer Care Centre in your country, go to your local Philips dealer.

Before first use

Put the toaster in a properly ventilated room and select the highest browning setting. Let the toaster complete a few toasting cycles without bread in it. This burns off any dust and prevents unpleasant smells.

Toast, reheat, or defrost bread (fig.2)

Note:

- Do not operate the appliance without the crumb tray.
- Never force bread into toasting slots. Never toast bread slices that have been buttered. Take extra care when toasting breads that contain sugar, preserves, raisins or fruit bits, due to risk of overheating. Do not use bent, damaged or broken bread slices in your toaster as it may get jammed into the slot or stuck in the toasting chamber.

To toast bread, follow the steps 1, 2, 3
- Select a low setting (1-2) for lightly toasted bread.
- Select a high setting (6-8) for darkly toasted bread.

To reheat bread, press the reheating setting button ( ).
To defrost bread, press the defrosting setting button ( ).

Note:

- You can stop the toasting process and pop up the bread at any time by pressing the stop button (**STOP**) on the toaster.
- The reheat function has a preset duration. The toasting time does not change when you turn the browning control to another setting.

Tip:

- You may use different browning settings when toasting different types of bread:
  - For dry, thin or stale bread, select a lower setting. This type of bread has less moisture and it will go brown quicker than moist, thick or fresh bread.
  - For fruit bread like raisin bread, select a lower setting.
  - For higher sugar content bread, select a lower setting.
  - For heavier textured bread like rye bread or whole wheat bread, select a higher setting.
- When you toast one slice of bread, browning of toast may be slightly varied from one side to the other.
- For bread that may have loose food bits, for example raisin bread and whole wheat bread, remove the loose bits before putting bread slices into the slot. This can avoid potential flame/smoke resulting from loose food bits dropping/sticking in the toaster chamber.

Bun warming (fig.3)

To warm buns, follow the steps below:

1. **Push down the warming rack lever to unfold the warming rack.**
2. **Turn the browning control to the bun warming setting ( ).**

Note:

- Do not place bread on bun warming rack to avoid damage to toaster.
- Never put the rolls to be warmed up directly on top of the toaster. Always use the warming rack to avoid damage to the toaster.

Cleaning (fig.4)

Warning:

- Never use scouring pads, abrasive cleaning agents or aggressive liquids to clean the appliance.
- Lightly tap the toaster housing to dislodge any bread crumbs in the toaster chamber.
- Allow toaster to cool down for 30 minutes after use before cleaning the toaster.

Dansk

Vigtigt

Læs denne folder med vigtige oplysninger omhyggeligt igennem, inden apparatet tages i brug, og gem den til eventuel senere brug.

Fare

- Apparatet må aldrig kommes ned i vand.
- Kom aldrig metalfolie eller for store stykker brød i brødristeren, da der kan opstå risiko for brand og elektrisk stød.

Advarsel

- Hvis netledningen er beskadiget, skal den udskiftes af Philips, et servicecenter, der er godkendt af Philips, eller af personer med tilsvarende kvalifikationer for at undgå fare.
- Dette apparat kan bruges af børn fra 8 år og opefter og af personer med reducerede fysiske, sensoriske eller mentale evner eller manglende erfaring og viden, hvis de er blevet instrueret i sikker brug af apparatet og forstår de medfølgende risici. Lad ikke børn lege med apparatet. Rengøring og vedligeholdelse må ikke foretages af børn, medmindre de er over 8 år gamle og under opsyn.
- Hold apparatet og dets ledning uden for rækkevidde af børn under 8 år.
- Tom krummebakken regelmæssigt for at mindske brandfare (se afsnittet "Rengøring (fig. 4)" i brugervejledningen).
- Apparatet må ikke anvendes tæt ved gardiner eller andre brandfarlige materialer eller under overskabe, da der kan opstå risiko for brand.
- Kontroller, om spændingsangivelsen i bunden af apparatet svarer til den lokale netspænding, for du slutter strøm til apparatet.
- Efterlad ikke apparatet uden opsyn, mens det er tændt.
- Tag øjeblikkeligt stikket ud af stikkontakten, hvis der observeres ild eller røg.
- Dette apparat er kun beregnet til ristning af brød. Kom aldrig andre ingredienser i apparatet.
- Apparatet er ikke beregnet til at blive betjent vha. en ekstern timer eller et separat fjernbetjeningssystem.
- Rul ikke ledningen rundt om brødristeren efter brug eller under opbevaring, da dette kan beskadige ledningen.
- Anbring ikke stovdækslet eller andre genstande oven på brødristeren, når den er tændt eller stadig er varm, da der kan opstå risiko for skader eller brand.

Forsigtig

- Brødristeren er udelukkende beregnet til almindeligt husholdningsbrug og må kun anvendes indendørs. Den er ikke beregnet til kommercielt eller industriel brug.
- Apparatet må kun sluttes til en stikkontakt med jordforbindelse.
- Lad aldrig netledningen hænge ud over kanten af det bord eller den plads, som apparatet står på.
- Tag altid stikket ud, efter du har brugt apparatet.
- Bolleristen er udelukkende beregnet til opvarmning af boller og croissanter. Læg aldrig andre ingredienser på bolleristen, da det kan være meget risikabelt.
- Vend aldrig apparatet på hovedet for at ryste krumler ud.

Elektromagnetiske felter (EMF)

Dette Philips-apparat overholder alle standarder i forhold til elektromagnetiske felter (EMF). Hvis apparatet håndteres korrekt i henhold til instruktionerne i denne brugervejledning, er det sikkert at bruge baseret på de forskningsresultater, der er adgang til på nuværende tidspunkt.

Genbrug

Dette symbol betyder, at dette produkt ikke må bortskaffes sammen med almindeligt husholdningsaffald (2012/19/EU).
Følg dit lands regler for særskilt indsamling af elektriske og elektroniske produkter. Korrekt bortskaffelse er med til at forhindre negativ påvirkning af miljøet og menneskers helbred.

Garanti og service

Hvis du har behov for service eller har et problem, kan du besøge Philips' websted på www.philips.com eller kontakte Philips Kundecenter i dit land (telefonnummeret findes i folderen "World-Wide Guarantee"). Hvis der ikke findes et kundecenter i dit land, bedes du kontakte din lokale Philips-forhandler.

For apparatet tages i brug

Placer brødristeren i et rum med ordentlig udluftning, og vælg den højeste bruningsindstilling. Lad brødristeren gennemføre et par ristninger uden brød. Derved afbrændes eventuelle støvpartikler, som kan give en ubehagelig lugt.

Rist, genopvarm eller opto brod (fig. 2)

Bemærk:

- Brug ikke apparatet uden krummebakken.
- Brug aldrig vold og magt for at få brødet ned i brødholderen. Rist aldrig smurte brødskiver. Vær ekstra forsigtig når du rister brød med sukker, syltetøj, rosiner eller frugtstykker, da der er risiko for overophedning. Kom ikke bøjede, beskadigede eller ødelagte brødskiver i brødristeren, da de kan sætte sig fast i brødholderen eller ristekammeret.

Følg trin 1, 2, 3 for at riste brød.
- Vælg en lav indstilling (1-2) for at få let ristet brød.
- Vælg en høj indstilling (6-8) for at få mørkere ristet brød.

Du kan genopvarme brød ved at trykke på genopvarmningsknappen ( ).
Du kan opto brød ved at trykke på optoningsknappen ( ).

Bemærk:

- Du kan når som helst afbryde ristningen og få brødet til at springe op ved at trykke på stopknappen (**STOP**) på brødristeren.
- Genopvarmningsfunktionen har en forudindstillet varighed. Ristetiden ændres ikke, når du drejer risteindstillingen til en anden indstilling.

Tip:

- Du kan anvende forskellige risteindstillinger, når du ristER forskellige typer brød:
  - Når du rister tørt, tyndt eller gammelt brød, skal du vælge en lavere indstilling. Denne type brød har lavere fugtindhold, og brødet rister hurtigere end blødt, tykt eller friskt brød.
  - Når du rister brød med frugter i, f.eks. rosinbrød, skal du vælge en lavere indstilling.
  - Når du rister brød med høj sukkerindhold, skal du vælge en lavere indstilling.
  - Når du rister brød med tungere konsistens, f.eks. rugbrød eller fuldkornsbrød, skal du vælge en højere indstilling.
- Når du rister en skive brød, kan der være forskel på, hvor meget de to sider af brødet rister.
- Når du rister brød med løse elementer, f.eks. rosinbrød og fuldkornsbrød, skal du fjerne de løse elementer, for du sætter brødskiverne ned i brødholderen. Derved forhindrer du, at der kommer flamme/røg fra løse madstykker, der falder ned i/sætter sig fast i ristekammeret.

Opvarming af boller (fig. 3)

Du kan opvarme boller ved at følge nedenstående trin:

1. **Tryk udløseren til bolleristen ned, så bolleristen foldes ud.**
2. **Drej bruningskontrollen til indstillingen for opvarming af boller ( ).**

Bemærk:

- Placer ikke brød på en bollerist, da det kan beskadige brødristeren.
- Læg aldrig bollerne, der skal varmes op, direkte oven på brødristeren. Brug altid bolleristen for at undgå at beskadige brødristeren.

Rengoring (fig. 4)

Advarsel:

- Brug aldrig sluresvampe eller skrappe rengoringsmidler til rengoring af apparatet.
- Bank let på brødristeren, så evt. brødkrummer i ristekammeret kommer los.
- Lad brødristeren kole af i 30 minutter efter brug, for den rengøres.

Deutsch

Wichtig!

Lesen Sie diese Broschüre mit wichtigen Informationen vor dem Gebrauch des Geräts aufmerksam durch, und bewahren Sie sie für eine spätere Verwendung auf.

Achtung!

- Tauchen Sie das Gerät niemals in Wasser!
- Stecken Sie keine übergroßen Brotscheiben oder Verpackungen aus Metallfolie in die Toastkammern, da dies zu Bränden und Stromschlägen führen kann.

Achtung

- Ist das Netzkabel defekt, darf es nur von einem Philips Service-Center, einer von Philips autorisierten Werkstatt oder einer ähnlich qualifizierten Person durch ein Original-Ersatzkabel ausgetauscht werden, um Gefährdungen zu vermeiden.
- Dieses Gerät kann von Kindern ab 8 Jahren und Personen mit verringerten physischen, sensorischen oder psychischen Fähigkeiten oder Mangel an Erfahrung und Kenntnis verwendet werden, wenn sie bei der Verwendung beaufsichtigt werden oder Anweisung zum sicheren Gebrauch des Geräts erhalten und die Gefahren verstanden haben. Kinder dürfen nicht mit dem Gerät spielen. Die Reinigung und Wartung darf nicht von Kindern durchgeführt werden, außer Sie sind älter als 8 Jahre und beaufsichtigt.
Bewahren Sie das Gerät und das Kabel außerhalb der Reichweite von Kindern unter 8 Jahren auf.
- Brotkrümel sollten regelmäßig aus der Krümelschublade entfernt werden, um das Risiko eines Brandes zu vermeiden (siehe Kapitel "Reinigen" (Abb. 4) in der Bedienungsanleitung).
- Verwenden Sie es nicht unter Wandschränken oder in der Nähe von Gardinen oder anderen leicht brennbaren Materialien, da dies zu Bränden führen kann.
- Prüfen Sie vor Inbetriebnahme, ob die Spannungsangabe auf der Unterseite des Geräts mit der örtlichen Netzspannung übereinstimmt.
- Lassen Sie das eingeschaltete Gerät nicht unbeaufsichtigt.
- Ziehen Sie sofort den Netzstecker aus der Steckdose, wenn Sie Rauch oder Feuer bemerken.
- Verwenden Sie dieses Gerät ausschließlich zum Toasten von Brot. Geben Sie keine anderen Zutaten in das Gerät.
- Das Gerät ist nicht dafür geeignet, über einen externen Timer oder ein separates Fernbedienungssystem gesteuert zu werden.
- Wickeln Sie das Netzkabel nach dem Gebrauch oder während der Aufbewahrung nicht um den Toaster, da dies das Kabel beschädigen kann.
- Legen Sie weder die Staubabdeckung noch andere Gegenstände auf den Toaster, solange das Gerät eingeschaltet oder noch heiß ist, da dies zu Beschädigungen oder Bränden führen kann.

Vorsicht

- Der Toaster ist ausschließlich für den häuslichen Gebrauch vorgesehen und darf nicht im Freien verwendet werden. Er ist nicht für kommerzielle und gewerbliche Zwecke bestimmt.
- Schließen Sie das Gerät nur an eine geerdete Steckdose an.
- Lassen Sie das Netzkabel nicht über den Rand der Arbeitsfläche hängen, auf der das Gerät steht.
- Ziehen Sie nach jedem Gebrauch den Netzstecker aus der Steckdose.
- Der Brötchenaufsatz ist nur zum Aufbacken von Brötchen und Croissants vorgesehen. Bei anderen Toastgut könnte es zu Brand, Stromschlag und anderen Unfällen kommen.
- Schütteln Sie die Brotkrümel nicht aus dem umgekehrt gehaltenen Gerät.

Elektromagnetische Felder (EMF)

Dieses Philips Gerät erfüllt sämtliche Normen bezüglich elektromagnetischer Felder. Nach aktuellen wissenschaftlichen Erkenntnissen ist das Gerät sicher im Gebrauch, sofern es ordnungsgemäß und entsprechend den Anweisungen in dieser Bedienungsanleitung gehandhabt wird.

Recycling

- Dieses Symbol bedeutet, dass das Produkt nicht mit dem normalen Hausmüll entsorgt werden kann (2012/19/EU).
1. Altgeräte können kostenlos an geeigneten Rücknahmestellen abgegeben werden.
2. Diese werden dort fachgerecht gesammelt oder zur Wiederverwendung vorbereitet. Altgeräte können Schadstoffe enthalten, die der Umwelt und der menschlichen Gesundheit schaden können. Enthaltene Rohstoffe können durch ihre Wiederverwertung einen Beitrag zum Umweltschutz leisten.
3. Die Löschung personenbezogener Daten auf den zu entsorgenden Altgeräten muss vom Endnutzer eigenverantwortlich vorgenommen werden.
4. Hinweise für Verbraucher in Deutschland: Die in Punkt 1 genannte Rückgabe ist gesetzlich vorgeschrieben. Sammel- und Rücknahmestellen in Deutschland: **https://www.stiftung-ear.de/**

Garantie und Kundendienst

Benötigen Sie weitere Informationen oder treten Probleme auf, wenden Sie sich bitte an Ihren Philips Händler, oder setzen Sie sich mit einem Philips Service-Center in Ihrem Land in Verbindung (Sie finden die Telefonnummer in der internationalen Garantieschrift). Besuchen Sie auch die Philips Website (www.philips.com). Sollte es in Ihrem Land kein Center geben, wenden Sie sich bitte an Ihren lokalen Philips Händler.

Vor dem ersten Gebrauch

Stellen Sie den Toaster in ein ausreichend belüftetes Zimmer, und wählen Sie die höchste Röststufe aus. Lassen Sie den Toaster einige Toastvorgänge ohne Brot durchführen. Dadurch verbrennt Staub, und es werden unangenehme Gerüche verhindert.

Toasten, Aufwärmen und Auftauen von Brot (Abb. 2)

Hinweis:

- Verwenden Sie das Gerät niemals ohne die Abtropfschale.
- Niemals Brot mit Gewalt in die Toastschlitze pressen. Niemals mit Butter beschmierte Brotscheiben toasten. Seien Sie besonders vorsichtig beim Toasten von Brot, das Zucker, Eingemachtes, Rosinen oder Fruchtstücke enthält. Hierbei besteht Überhitzungsgefahr. Verwenden Sie keine verbogenen, beschädigten oder zerbrochenen Brotscheiben, da diese den Toastschlitz verstopfen oder in der Toastkammer stecken bleiben könnten.

Um Brot zu toasten, folgen Sie den Schritten 1, 2 und 3.
- Wählen Sie eine geringe Einstellung (1-2) für leicht getoastetes Brot aus.
- Wählen Sie eine höhere Stufe (6 bis 8) für dunkel getoastetes Brot aus.

Um Brot aufzuwärmen, drücken Sie die Aufwärmtaste ( ).
Um Brot aufzutauen, drücken Sie die Auftautaste ( ).

Hinweis:

- Sie können den Toastvorgang jederzeit abbrechen, indem Sie die Taste (**STOP**) am Toaster drücken. Das Brot wird sofort ausgeworfen.
- Die Aufwärmfunktion ist auf eine bestimmte Zeitdauer voreingestellt. Die Dauer des Toastvorgangs ändert sich nicht, wenn Sie mit dem Regler für die Bräunungseinstellung eine andere Einstellung wählen.

Tipp:

- Sie können verschiedene Röstungsstufen für das Toasten unterschiedlicher Brotsorten einstellen:
  - Wählen Sie eine niedrigere Einstellung für trockenes, dünnes oder altes Brot aus. Dieses Brot weist weniger Feuchtigkeit auf und wird schneller braun als feuchtes, dickes oder frisches Brot.
  - Wählen Sie eine niedrigere Einstellung für Früchtebrot wie Rosinenbrot aus.
  - Wählen Sie eine niedrigere Einstellung für Brot mit höherem Zuckergehalt aus.
  - Wählen Sie eine höhere Einstellung für Brot mit dichterer Struktur wie Roggenbrot oder Vollkornbrot aus.
- Beim Toasten einer Brotscheibe kann sich der Röstungsgrad der beiden Scheibenseiten unterscheiden.
- Wenn Sie Brot toasten möchten, das lose Bestandteile enthält, z. B. Rosinenbrot oder Vollkornbrot, entfernen Sie diese, bevor Sie die Brotscheiben in den Toastschlitz geben. Dies verringert die Brand- bzw. Rauchgefahr durch lose Bestandteile, die herunterfallen oder in der Toastkammer stecken bleiben.

Aufbacken (Abb. 3)

Um Brötchen aufzubacken, folgen Sie den untenstehenden Schritten:

1. **Schieben Sie den Hebel nach unten, um den Brötchenaufsatz aufzuklappen.**
2. **Stellen Sie die Röstgradkontrolle auf Aufbackeinstellung ( ).**

Hinweis:

- Legen Sie kein Brot auf den Brötchenaufsatz, da dies zu Schäden an Ihrem Toaster führen könnte.
- Legen Sie die Brötchen zum Aufbacken niemals direkt auf den Toaster. Verwenden Sie immer den Brötchenaufsatz, um Beschädigungen des Toasters zu vermeiden.

Reinigung (Abb. 4)

Warnung:

- Benutzen Sie zum Reinigen des Geräts keine Scheuerschwämme und -mittel oder aggressive Flüssigkeiten.
- Klopfen Sie leicht gegen das Toastergehäuse, um Brotkrümel aus der Toastkammer zu entfernen.
- Lassen Sie den Toaster nach der Verwendung 30 Minuten abkühlen, bevor sie ihn reinigen.

Ελληνικά

Σημαντικό!

Αυτό το εγχειρίδιο περιέχει σημαντικές πληροφορίες. Διαβάστε το προσεκτικά πριν χρησιμοποιήσετε τη συσκευή και φυλάξτε το για μελλοντική αναφορά.

Κίνδυνος

- Μην βυθίζετε ποτέ τη συσκευή σε νερό.
- Μην τοποθετείτε τρόφιμα με μεγάλο όγκο και τρόφιμα συσκευασμένα σε αλουμινόχαρτο στη φρυγανιέρα, καθώς μπορεί να προκληθεί φωτιά ή ηλεκτροπληξία.

Προειδοποίηση

- Αν το καλώδιο υποστεί φθορά, θα πρέπει να αντικατασταθεί από τη Philips, από κάποιο κέντρο επισκευών εξουσιοδοτημένο από τη Philips ή από άξιου εξειδικευμένα άτομα, προς αποφυγή κινδύνου.
- Αυτή η συσκευή μπορεί να χρησιμοποιηθεί από παιδιά από 8 ετών και πάνω και από άτομα με περιορισμένες σωματικές, αισθητήριες ή διανοητικές ικανότητες ή από άτομα χωρίς εμπειρία και γνώση, με την προϋπόθεση ότι τη χρησιμοποιούν υπό επίτηρηση ή ότι έχουν λάβει οδηγίες σχετικά με την ασφαλή της χρήση και κατανοούν τους ενεχόμενους κινδύνους. Τα παιδιά δεν πρέπει να παίζουν με τη συσκευή. Τα παιδιά δεν πρέπει να καθαρίζουν και να συντηρούν τη συσκευή, παρά μόνο αν είναι ηλικίας άνω των 8 ετών και επιβλέπονται.
- Διατηρήστε τη συσκευή και το καλώδιό της μακριά από παιδιά ηλικίας κάτω από 8 ετών.
- Για να αποφύγετε τον κίνδυνο φωτιάς, φροντίστε να αφαιρείτε συχνά τα ψίχουλα από τον δίσκο για τα ψίχουλα (ανατρέξτε στο κεφάλαιο "Καθαρισμός" του εγχειριδίου χρήσης) (εικ. 4).
- Μην κατασκευάζετε τη συσκευή κάτω από ή κοντά σε κουρτίνες ή οποιοδήποτε άλλο εύφλεκτο υλικό ή κάτω από ντουλάπια τοίχου, καθώς μπορεί να προκληθεί φωτιά.
- Πριν συνδέσετε τη συσκευή στην πρίζα, ελέγξτε αν η τάση που αναγράφεται στο κάτω μέρος της συσκευής αντιστοιχεί στην τοπική τάση ρεύματος.
- Μην αφήνετε τη συσκευή σε λειτουργία χωρίς επίβλεψη.
- Αποσυνδέστε αμέσως τη φρυγανιέρα από την πρίζα εάν παρατηρήσετε φωτιά ή καπνό.
- Η συσκευή αυτή προορίζεται αποκλειστικά για φρυγάνισμα ψωμιού. Μην τοποθετείτε οποιαδήποτε άλλα υλικά στη συσκευή.
- Η συσκευή δεν προορίζεται για χρήση μέσω εξωτερικού χρονοδιακόπτη ή ξεχωριστού συστήματος τηλεχειρισμού.
- Μην τυλίγετε το καλώδιο ρεύματος γύρω από τη φρυγανιέρα μετά τη χρήση ή κατά την αποθήκευση, καθώς έτσι μπορεί να προκληθούν φθορές στο καλώδιο.
- Μην τοποθετείτε το κάλυμμα προστασίας σκόνης ή οποιοδήποτε άλλο αντικείμενο πάνω στη φρυγανιέρα όταν αυτή είναι ενεργοποιημένη ή όταν είναι ακόμα ζεστή, καθώς μπορεί να προκληθεί ζημιά ή φωτιά.

Προσοχή

- Η φρυγανιέρα προορίζεται αποκλειστικά για οικιακή χρήση και μπορεί να χρησιμοποιηθεί μόνο σε εσωτερικούς χώρους. Δεν προορίζεται για εμπορική ή βιομηχανική χρήση.
- Συνδέετε τη συσκευή μόνο σε πρίζα με γείωση.
- Μην αφήνετε το καλώδιο να κρέμεται από την άκρη του τραπεζιού ή του πάγκου πάνω στον οποίο έχετε τοποθετήσει τη συσκευή.
- Αποσυνδέετε πάντα τη συσκευή από την πρίζα μετά από κάθε χρήση.
- Να χρησιμοποιείτε τη σχάρα ζεστάματος μόνο για να ζεστάνετε ρωμάκια ή κρουασάν. Προκειμένου να αποφύγετε επικίνδυνες καταστάσεις, μην τοποθετήσετε άλλα συστατικά στη σχάρα ζεστάματος.
- Μην γυρίζετε τη συσκευή ανάποδα και μην την κουνάτε για να αφαιρέσετε τα ψί

Tostar, recalentar o descongelar pan (Fig. 2)

Nota:
- No utilice el aparato sin la bandeja recogemigas.
- Nunca ejerza fuerza para introducir el pan en las ranuras. No tueste rebanadas de pan untadas con mantequilla. Tenga especial cuidado al tostar pan con contenido en azúcar, conservantes, pasas o trazos de fruta, ya que puede producirse un sobrecalentamiento. No introduzca rebanadas de pan dobladas, estropeadas ni rotas en el tostador, ya que pueden atascarse en la ranura o en la cámara de tostado.

Para tostar pan, siga los pasos 1, 2 y 3.
- Seleccione una posición baja (1–2) si desea pan ligeramente tostado.
- Seleccione una posición alta (6–8) si desea pan muy tostado.

Para recalentar pan, pulse el botón de posición para recalentar (⏻).
Para descongelar pan, pulse el botón de posición para descongelar (❄).

Nota:
- Puede detener el proceso de tostado y sacar el pan en cualquier momento pulsando el botón de parada (**STOP**) del tostador.
- La función de recalentar tiene una duración predeterminada. El tiempo de tostado no cambia al girar el control de tostado a otra posición.

Consejo
- Puede utilizar diferentes posiciones de tostado para distintos tipos de pan:
  - Para pan seco, fino o duro, seleccione una intensidad más baja. Este tipo de pan es menos húmedo y se tostará antes que el pan húmedo, denso o recién hecho.
  - Para pan con fruta como el pan de pasas, seleccione una intensidad más baja.
  - Para pan con un mayor contenido en azúcar, seleccione una intensidad más baja.
  - Para pan con una textura más densa, como el pan de centeno o el pan de trigo integral, seleccione una intensidad más alta.
- Si tuesta una rebanada de pan, es posible que el tueste varíe ligeramente de un lado a otro.
- Para pan del que se puedan desprender pedazos, como el pan de pasas y el pan de trigo integral, retire los trozos sueltos antes de introducir las rebanadas en la ranura. De esta manera se evitan posibles llamas o el humo resultante del atasco de los pedazos caídos en la cámara de tostado.

Calentamiento de bollos (Fig. 3)

Para calentar bollos, siga estos pasos:

① **Baje la palanca de la rejilla calientabollos para que esta se abra.**

② **Coloque el control de tostado en la posición para calentar bollos** (🍞).

Nota:
- No coloque pan en la rejilla calientabollos para evitar daños en el tostador.
- No coloque nunca los bollos que desea calentar directamente encima del tostador. Use siempre la rejilla calientabollos para evitar daños en el tostador.

Limpieza (Fig. 4)

Advertencia:
- No utilice estropajos, agentes abrasivos ni líquidos agresivos para limpiar el aparato.
- Dé ligeros golpes a la carcasa del tostador para que se suelten las migas de pan de la cámara de tostado.
- Deje que el tostador se enfríe durante 30 minutos antes de limpiarlo.

Suomi

Tärkeää

Lue tämä lehtinen huolellisesti ennen laitteen ensimmäistä käyttökertaa ja säilytä se tulevaa käyttöä varten.

Vaara
- Älä upota laitetta vesiin.
- Leivänpaahtimeen ei saa työntää liian suuria ruokia eikä metallifoliopakkauksia, siilä ne voivat aiheuttaa tulipalon tai sähköiskun.

Varoitus
- Jos virtajohto on vahingoittunut, vaihdata se oman turvallisuutesi vuoksi Philipsin valtuuttamassa huoltoliikkeessä tai muulla ammattitaitoisella korjaajalla.
- Laitetta voivat käyttää yli 8-vuotiaat lapset ja henkilöt, joiden fyysinen tai henkinen toimintakyky on rajoittunut tai joilla ei ole kokemusta tai tietoa laitteen käytöstä, jos heitä on neuvottu laitteen turvallisesta käytöstä tai tarjolla on turvallisen käytön edellyttämä valvonta ja jos he ymmärtävät laitteeseen liittyvät vaarat. Lasten ei saa antaa leikkiä laitteella. Yli 8-vuotiaat lapset voivat puhdistaa tai huoltaa laitetta valvonnan alaisena.
- Pidä laite ja sen johto alle 8-vuotiaiden lasten ulottumattomissa.
- Poista palovaaran vuoksi murut mursulustaitsa säännöllisesti (lisätietoja on käyttöoppaan kohdassa Puhdistus (kuva 4)).
- Älä käytä laitetta lähellä verhoja tai muita helposti syttyvistä materiaaleja tai seinäkaappien alla, sillä se voi aiheuttaa tulipalon.
- Tarkista, että laitteen pohjassa oleva jännitemerkintä vastaa paikallista jännitettä, ennen kuin liität laitteen sähköverkkoon.
- Älä jätä laitetta käyntiin ilman valvontaa.
- Lämmitysteline on tarkoitettu vain sämpylöiden ja voisarvien lämmittämiseen. Älä laita lämmitysteineeseen mitään muita ruoka-aineita, ettei aiheuta vaaratilanteita.
- Älä poista muruja kääntämällä laitetta ylösalaisin tai ravistamalla sitä.

Sähkömagneettiset kentät (EMF)

Tämä Philips-laite vastaa kaikkia sähkömagneettisia kenttiä (EMF) koskevia standardeja. Jos laitetta käytetään oikein ja tämän käyttöohjeen ohjeiden mukaisesti, sen käyttäminen on turvallista tämänhetkisen tutkimustiedon perusteella.

Kierrätys

Tämä merkki tarkoittaa, että tätä tuotetta ei saa hävittää tavallisen kotitalousjätteen mukana (2012/19/EU).
Noudata maasi sähkö- ja elektroniikkalaitteiden erillistä keräystä koskevia sääntöjä. Asianmukainen hävittäminen auttaa ehkäisemään ympäristölle ja ihmisille mahdollisesti koituvia haittavaikutuksia.

Takuu ja huolto

Jos haluat lisätietoja tai sinulla on ongelmia laitteen käyttämisessä, käy Philipsin Internet-sivuilla osoitteessa www.philips.com/support tai ota yhteys Philipsin kuluttajapalvelukeskukseen (jonka puhelinnumero on kansainvälisessä takuulehtisessä). Jos maassasi ei ole kuluttajapalvelukeskusta, ota yhteys paikalliseen Philips-jälleenmyyjään.

Käyttöönotto

Sijoita leivänpaahdin hyvin ilmastoituun tilaan ja valitse korkein paahtoasetus. Käytä laitetta muutama kerta ilman leipävilpaleita. Siten pöly palaa pois eikä epämiellyttävää hajuja pääse syntymään.

Paahda, lämmitä uudelleen tai sulata leipiä (kuva 2)

Huomautus:
- Älä käytä laitetta ilman murualustaa.
- Älä työnnä leipää väkisin paahtoaukkoihin. Älä paahda voidettuja leipävilpaleita. Noudata erityistä varovaisuutta, kun paahdat leipää, joka sisältää sokeria, säilykkeitä, rusinoita tai hedelmäpaloja. Ne voivat aiheuttaa ylikuumenemisriskin. Älä aseta paahtimeen taittunutta tai haljenneita leipävilpaleita, koska ne voivat juuttua aukkoon tai paahtokammioon.

Paahda leipää noudattamalla vaiheita 1, 2 ja 3.
- Valitse pienempi asetus (1–2) vaaleaa paahtoa varten.
- Valitse suurempi asetus (6–8) tummaa paahtoa varten.

Leivän uudelleenlämmittämiseen: paina uudelleenlämmitysasetuksen painiketta (⏻).
Leivän sulattamiseen: paina sulatusasetuksen painiketta (❄).

Huomautus:
- Voit keskeyttää paahtamisen ja nostaa leivän ylös milloin tahansa painamalla paahtimen pysäytyspainiketta (**STOP**)
- Uudelleenlämmitysaikaminen kesto on esiasetettu. Paahtoaika ei muutu, vaikka paahtoasetusta muutetaan.

Vihje:
- Voit käyttää eri paahtoasetusta, kun paahdat erityyppisiä leipiä:
  - Valitse kuivalle, ohuelle tai vanhalle leivälle alhaisempi asetus. Tällaisessa leivässä on vähemmän kosteutta, ja se paahtuu nopeammin kuin kostea, paksu tai tuore leipä.
  - Valitse hedelmiä, kuten rusinoita, sisältävälle leivälle alhaisempi asetus.
  - Valitse paljon sokeria sisältävälle leivälle alhaisempi asetus.
  - Valitse tiivisrakenteiselle leivälle, kuten ruis- tai kokojyvävälevälle, korkeampi asetus.
- Kun paahdat vain yhden leipävilpaleen, paahtotulos voi olla erilainen vilpaleen kummalläkin puolella.
- Jos leipä sisältää irtonaisia ainesosia, kuten rusinaleipä tai kokojyvävälepä, poista irtonaiset ainesosat ennen leipävilpaleiden asettamista paahtoaukkoon. Näin voit välttää mahdollisten liekkien tai savun syntymisen, kun leivänpalat putoavat tai tarttuvat paahtokammioon.

Sämpyläiden lämmitys (kuva 3)

Voit lämmittää sämpyläitä seuraavasti:

① **Nosta lämmitysteline painamalla lämmitystelineen vipu alas.**

② **Käännä paahtoasetein valitsin sämpyläiden lämmitysasetuksen kohdalle** (🍞).

Huomautus:
- Älä aseta leipää sämpyläiden lämmitystelineeseen, ettei vaarinta leivänpaahdinta.
- Älä koskaan lämmitä sämpyläitä suoraan leivänpaahtimen päällä. Käytä aina lämmitystelinettä, ettei vahingoita leivänpaahdinta.

Puhdistus (kuva 4)

Varoitus:
- Älä käytä laitteen puhdistamiseen naarmuttavia tai syövyttävää puhdistusainetta tai -välineitä.
- Taputa leivänpaahtimen kotelosa kevyesti, jotta paahtokammioon juutuneet leivänmurut irtoavat.
- Anna leivänpaahtimen jäähtyä 30 minuittia ennen leivänpaahtimen puhdistamista.

Français

Important

Lisez attentivement cette brochure « Informations importantes » avant d'utiliser l'appareil et conservez-la pour un usage ultérieur.

Danger
- Ne plongez jamais l'appareil dans l'eau.
- N'introduisez pas de tranches de pain trop grandes ou de la nourriture emballée dans de l'aluminium car vous risqueriez de provoquer un incendie ou de vous électrocuter.

Avertissement
- Si le cordon d'alimentation est endommagé, il doit être remplacé par Philips, par un Centre Service Agréé Philips ou par un technicien qualifié afin d'éviter tout accident.
- Cet appareil peut être utilisé par des enfants âgés de 8 ans ou plus, des personnes dont les capacités physiques, sensorielles ou intellectuelles sont réduites ou des personnes manquant d'expérience et de connaissances, à condition que ces enfants ou personnes soient sous surveillance ou qu'ils aient reçu des instructions quant à l'utilisation sécurisée de l'appareil et qu'ils aient pris connaissance des dangers encourus. Les enfants ne doivent pas jouer avec l'appareil. Le nettoyage et l'entretien ne doivent pas être réalisés par des enfants sauf s'ils sont âgés de plus de 8 ans et sous surveillance.
- Tenez l'appareil et son cordon hors de portée des enfants de moins de 8 ans.
- Pour éviter tout risque d'incendie, retirez fréquemment les miettes du ramasse-miettes (voir le chapitre « Nettoyage » (Fig. 4) du manuel d'utilisation).
- N'utilisez pas l'appareil à proximité de matériaux inflammables tels que des rideaux. Ne faites pas fonctionner l'appareil sous des placards suspendus (risque d'incendie).
- Avant de brancher l'appareil, vérifiez que la tension indiquée sur sa base correspond à la tension secteur locale.
- Ne laissez jamais l'appareil fonctionner sans surveillance.
- Débranchez immédiatement le grille-pain si vous observez de la fumée ou des flammes.
- Cet appareil est destiné uniquement au grillage de pain. N'insérez aucun autre ingrédient dans l'appareil.
- L'appareil n'est pas destiné à être utilisé avec un minuteur externe ou un système de contrôle séparé.
- N'enroulez pas le cordon d'alimentation autour du grille-pain après utilisation ou lorsque vous le ranger car cela pourrait endommager le cordon.
- Ne placez jamais le couvercle ou tout autre objet sur le grille-pain lorsque celui-ci est allumé ou encore chaud. Vous risqueriez d'endommager l'appareil ou de provoquer un incendie.

Attention
- Ce grille-pain est destiné à un usage domestique intérieur uniquement. Il n'est pas destiné à un usage commercial ou industriel.
- Branchez l'appareil uniquement sur une prise murale mise à la terre.
- Ne laissez pas le cordon d'alimentation pendre de la table ou du plan de travail sur lequel l'appareil est posé.
- Débranchez toujours l'appareil après utilisation.
- La grille de réchauffage est destinée uniquement au réchauffage de petits pains ou de croissants. Afin d'éviter tout risque d'accident, ne placez aucun autre ingrédient sur la grille de réchauffage.
- Ne retournez pas l'appareil et ne le secouez pas pour enlever les miettes.

Champs électromagnétiques (CEM)

Cet appareil Philips est conforme à toutes les normes relatives aux champs électromagnétiques (CEM). Il répond aux règles de sécurité établies sur la base des connaissances scientifiques actuelles s'il est manipulé correctement et conformément aux instructions de ce mode d'emploi.

Recyclage

Ce symbole signifie que ce produit ne doit pas être mis au rebut avec les ordures ménagères (2012/19/UE).
Respectez les règles en vigueur dans votre pays pour la mise au rebut des produits électriques et électroniques. Une mise au rebut correcte contribue à préserver l'environnement et la santé.

Garantie et service

Si vous souhaitez obtenir des informations supplémentaires ou si vous rencontrez un problème, visitez le site Web de Philips à l'adresse www.philips.com ou contactez le Service Consommateurs Philips de votre pays (vous trouverez le numéro de téléphone correspondant dans le dépliant de garantie internationale). S'il n'existe pas de Service Consommateurs dans votre pays, adressez-vous à votre revendeur Philips.

Avant la première utilisation

Placez le grille-pain dans une pièce bien aérée et sélectionnez le niveau de brunissage maximal. Faites fonctionner plusieurs fois le grille-pain sans pain. Ce procédé permet de brûler les particules de poussière et empêche le dégagement d'une odeur désagréable.

Grillez, réchauffez ou décongelez du pain (fig. 2)

Remarque :
- N'utilisez pas l'appareil sans le ramasse-miettes.
- N'introduisez jamais le pain de force dans les fentes de brunissage. Ne grillez jamais des tranches de pain qui ont été beurrées. Soyez très prudent(e) lorsque vous faites griller du pain qui contient du sucre, de la confiture, des raisins secs ou des morceaux de fruits en raison du risque de surchauffe. N'utilisez pas de tranches de pain courbées, endommagées ou cassées dans votre grille-pain car elles pourraient se coincer dans la fente ou rester bloquées dans le compartiment à griller.

Pour griller du pain, suivez les étapes 1, 2 et 3.
- Sélectionnez un réglage bas (1–2) pour obtenir du pain légèrement doré.
- Sélectionnez un réglage élevé (6–8) pour obtenir un brunissage plus prononcé.

Pour réchauffer du pain, appuyez sur le bouton de réglage de réchauffage (⏻).
Pour décongeler du pain, appuyez sur le bouton de décongélation (❄).

Remarque :
- Vous pouvez interrompre le brunissage et éjecter le pain à tout moment en appuyant sur le bouton d'arrêt (**STOP**) du grille-pain.
- La fonction de réchauffage est préprogrammée sur une certaine durée. Le temps de chauffe reste inchangé si vous modifiez le degré de brunissage.

Conseil :
- Vous pouvez utiliser différents niveaux de brunissage pour faire griller différents types de pain :
  - Pour les pains secs, fins ou rassis, sélectionnez un réglage inférieur. Ce type de pain contient moins d'humidité et brunira plus rapidement que du pain moins sec, épais ou frais.
  - Pour le pain contenant des fruits comme le pain aux raisins secs, sélectionnez un réglage inférieur.
  - Pour le pain contenant plus de sucre, sélectionnez un réglage inférieur.
  - Pour un pain à la texture plus dense comme le pain de seigle ou le pain complet, sélectionnez un réglage plus élevé.
- Lorsque vous faites griller une tranche de pain, le brunissage peut légèrement varier d'un côté à l'autre.
- Pour le pain contenant des morceaux, par exemple du pain aux raisons secs ou du pain au blé complet, enlevez les morceaux avant de placer les tranches de pain dans la fente. Cela permet d'éviter d'éventuelles flammes/fumées provenant des morceaux d'aliments tombés/bloqués dans le grille-pain.

Réchauffage de petits pains (fig. 3)

Pour réchauffer des petits pains, suivez les étapes suivantes :

① **Abaissez la manette de la grille de réchauffage afin de la déptier.**

② **Tournez le bouton de réglage du dorage pour sélectionner la fonction de réchauffage de petits pains (** 🍞 **).**

Remarque :
- Ne placez pas de pain sur le réchauffe-viennoiseries pour éviter d'endommager le grille-pain.
- Ne mettez jamais les petits pains à réchauffer directement sur le grille-pain. Utilisez toujours la grille de réchauffage pour éviter d'endommager le grille-pain.

Nettoyage (fig. 4)

Avertissement :
- N'utilisez jamais de tampons à récurer, de produits de nettoyage abrasifs ou de liquides agressifs pour nettoyer l'appareil.
- Tapez légèrement sur le boîtier du grille-pain pour déloger les miettes de pain du compartiment à grille.
- Après utilisation, laissez refroidir le grille-pain pendant 30 minutes avant de le nettoyer.

עברית

חשוב

לפני השימוש במכשיר, יש לקרוא בקפידה את המידע החשוב בעלון זה ולשמור אותו לעיון בעתיד.

סכנה
- לעולם אל תטבול את המכשיר במים.
- אל תכניס דבר מאכל גדולים מדי ומארזי רדיד מתכת לתוך המצנם, כיון שהדבר עלול לגרום לשריפה או להתחשמלות.

אזהרה
- כדי למנוע סכנה מבלי מתח פנים, חובה עליך לזאבג שתחליף ב"ד פ"ליפס, מרכז שירות מוסמא של פ"ליפס או מומי שירות מקצועי אחרים.
- ילדים בני 8 ומעלה ואבנוים בעלי יכולות פיזיות, חושניות או שכליות מצבלות, אם מבוגרים מסיר ניסיון וידיע, יכולים להשתמש במכשיר זה רק אם השימוש נעשה תחת השגחה או לאחר שקיבלו הדרכה על אופן השימוש הבטוח בו ואם מבינים את הסיכונים הכרוכים. אסור לילדים לשחק עם המכשיר. אל תאפשר לילדים לבצע פעולת ניקוי ותחזוקה אלא אם הם בני שמונה שנים ומבוגר מבוגר.
- שמור את המכשיר וכבל המתח שלו הרחק מהשג יד של ילדים בני פחות משמונה שנים.
- כדי לתמוע סכנה נוספת שריפה, יש לסלק את הפירורים שנצטברו במגש הפירורים לעתים קרובות (יש לעיין בפרק "ניקוי" במדריך למשתמש [איור 4]).
- אל תפעיל את המכשיר מתחת לשילוחות או מחומרים דליקים אחרים אם בקרבתם, אם מתלה מארונות קיר, כיון שהדבר עלול לגרום לשריפה.
- לפני חיבור המכשיר לחשמל, וודא כי רמת המתח בתחתית המכשיר מתאים למתח של רשת החשמל המקומית.
- אל תאפשר לכשיר לפעול ללא השגחה.
- נתק את המצנם מהחשמל מיד עם בלוי אש או עשן.
- המכשיר מיועד אך ורק לקיירת לחם. אל תכניס מזון אחרים כלשהם לתוך המכשיר.
- המכשיר אינו מיועד להפעלה באמצעות קוצב זמן (טיימר) חיצוני או מערכת שליטה חיצוני נפרדת.
- אל תכרוך את כבל המתח סביב המצנם לאחר השימוש או במהלך אחסון כיון שהדבר עלול להיזיק לכבל.
- אין להניח את הכיסוי וגם לא כל דבר אחר על גלגל הגליל של המצנם בזמן שהמכשיר פועל או כשהוא עדיין חם, כיון שזה עלול לגרום נזק או שריפה.

זהירות
- המצנם מיועד לשימוש ביתי בלבד ואיו לשעות בו אך ורק שימוש פנימי. הוא אינו מיועד לשימוש מסחרי או תעשייתי.
- אל תעביר את המכשיר אך ורק לשקע חשמל בקיר המצויד בארקה.
- אל תאפשר לכבל המתח להשתלשל מטה מקצה השולחן או משטח העבודה שעליהם מונח המכשיר.
- לאחר שימוש, הקפד תמיד לנתק את המכשיר משקע חשמל.
- מעבד הרחיצה מיועד אך ורק לחימום לחמניות או סהרונים (קרואסונים). אל תניח רכיבי מזון אחרים או עוד מעבד חימוום, כיון שהדבר עלול לגרום לחבר מסוכן.
- אל תחזיק את המכשיר במצב הפוך ואל תנער אותו כדי לסלק את הפירורים.

שדות אלקטרומגנטיים (EMF)

מכשיר זה של פ"ליפס עומד בכל התקנים המתייחסים לשדות אלקטרומגנטיים (EMF). אם המכשיר טופל בצורה נכונה בהתאם להוראות שבמדריך זה למשתמש, הוא בטוח לשימוש בהתאם לראיות המדעיות הזמינות כיום.

מחדיר

סמל זה משמעות שאין לתשליך מוצר זה עם האשפה הביתית (EU/2012/19).
פעל לפי הכללים המקומיים בנוגעלהנס לגבי איסוף עפרות ואל מוצרי חשמל ואלקטרונרקה המיועים לסילוק. סילוק נכון מסיע במניעת פגיעה באיכות הסביבה ובבריאותם של בני אדם.

אחריות ושירות

אם ברצונך לקבל מידע נוסף, תוכנה בנוגע לבעיה לגבי המכשיר, בקר באתר האינטרנט של פ"ליפס בכתובת www.philips.com אאו פנה לנציג שירות הלקוחות של פ"ליפס במדינתך (מספר הטלפון שלו מופיע בתעודת האחריות הבלל-עולמית). אם אין מרכז שירות לקוחות בארצך, פנה ליבאון הקמוני של פ"ליפס.

לפני השימוש הראשון

כאן אם המצנם נמקום מאוורר היטב ובחר בדרגת הטשחמה הגבוהה ביותר. אפשר לתצנם לחשלים כמה מחזורי קלייה בלי לחם בתוכו. הדבר יביא לשריפת כל האבק ומנוע ריחות לא נעימים.

קלייה, חימום חוזר או הפשרה (איור 2)

שימו לב:
- אל תפעיל את המכשיר ללא מגש הפירורים.
- אל תדחף לחמים מרוחות לתוך חריצי הקלייה. לעולם אל תקלה פרוסות לחם שבוצעו בחמאה. השמר במיוחד בעת קלייה לחמים המכילים סוכר, חומרים משמרים, צימוקים או חתיכות פרי, בשל הסיכון להתחממות יתר. אל תכניס לתצנם פרוסות לחם מעופשות, מגומות או שבורות בתצנם שלך, כיון שען עלולות להגביר בחריץ או להיתקע בתא החימום.

איך:
- כדי לקבל לחם, יש לפעול לפי שלבים 1, 2, 3.
  - בחר בדרגה נמוכה (1–2) קלייה בהירה של הלחם.
  - בחר בדרגה גבוהה (6–8) קלייה כהה של הלחם.

לחימום לחם מחודש, יש ללחוץ על לחצן החימום החוזר (⏻).
להפשרת לחם קפוא, יש ללחוץ על לחצן ההפשרה (❄).

חימום לחמניות (איור 3)

כדי לחמם לחמניות, פעל לפי השלבים הבאים:

① **לחץ על ידית מגש הפירורים כלפי מטה כדי לפתוח את מגש החימום.**

② **סובב את בחר הטשחמה למצב למצב חימום לחמניות** (🍞).

שים לב:
- אל תניח לחם על מגש הפירורים.
- אל תניח לחמניות ישירות על גלגל הקלייה. כדי לפתוח את מגש החימום.
- אל תפעיל את המכשיר מתחת לשילוחות או מחומרים דליקים אחרים אם בקרבתם, אם מתלה מארונות קיר, כיון שהדבר עלול לגרום לשריפה.
- לפני חיבור המכשיר לחשמל, וודא כי רמת המתח בתחתית המכשיר מתאים למתח של רשת החשמל המקומית.
- אל תאפשר לכשיר לפעול ללא השגחה.
- נתק את המכשיר מהחשמל מיד עם בלוי אש או עשן.
- המכשיר מיועד אך ורק לקיירת לחם. אל תכניס מזון אחרים כלשהם לתוך המכשיר.
- המכשיר אינו מיועד להפעלה באמצעות קוצב זמן (טיימר) חיצוני או מערכת שליטה חיצוני נפרדת.
- אל תכרוך את כבל המתח סביב המצנם לאחר השימוש או במהלך אחסון כיון שהדבר עלול להיזק לכבל.
- אין להניח את הכיסוי וגם לא כל דבר אחר על גלגל הגליל של המצנם בזמן שהמכשיר פועל או כשהוא עדיין חם, כיון שזה עלול לגרום נזק או שריפה.

זהירות
- המצנם מיועד לשימוש ביתי בלבד ואיו לשעות בו אך ורק שימוש פנימי. הוא אינו מיועד לשימוש מסחרי או תעשייתי.
- אל תעביר את המכשיר אך ורק לשקע חשמל בקיר המצויד בארקה.
- אל תאפשר לכבל המתח להשתלשל מטה מקצה השולחן או משטח העבודה שעליהם מונח המכשיר.
- לאחר שימוש, הקפד תמיד לנתק את המכשיר משקע חשמל.
- מעבד הרחיצה מיועד אך ורק לחימום לחמניות או סהרונים (קרואסונים). אל תניח רכיבי מזון אחרים או עוד מעבד חימוום, כיון שהדבר עלול לגרום לחבר מסוכן.
- אל תחזיק את המכשיר במצב הפוך ואל תנער אותו כדי לסלק את הפירורים.

ניקוי (איור 4)

אזהרה:
- לעולם אל תשתמש בכרית קרצוף, בחומר ניקוי מאכלים או בנוזלים חריפים לניקוי המכשיר.
- הקש קלות על דופנות המצנם כדי לסלק פירורי לחם כלשהם מתוך תא הלחם.
- אפשר למצנם להתקרר למשך 30 דקות לאחר השימוש לפני שתנקו לקנותו.

Italiano

Importante

Prima di utilizzare l'apparecchio, leggere attentamente questa brochure che contiene informazioni importanti e conservarla per eventuali riferimenti futuri.

Pericolo
- Non immergere mai l'apparecchio nell'acqua.
- Non inserire cibi troppo voluminosi o carta d'alluminio nell'apparecchio, per evitare il rischio di scintille o scarriche elettriche.

Avviso
- Nel caso in cui il cavo di alimentazione fosse danneggiato dovrà essere sostituito da Philips, presso i centri autorizzati Philips, oppure da personale debitamente qualificato, per evitare situazioni pericolose.
- Quest'apparecchio può essere usato da bambini di età superiore agli 8 anni e da persone con capacità mentali, fisiche o sensoriali ridotte, prive di esperienza o conoscenze adatte a condizione che tali persone abbiano ricevuto assistenza o formazione per utilizzare l'apparecchio in maniera sicura e capiscano i potenziali pericoli associati a tale uso. Evitare che i bambini giochino con l'apparecchio. Le operazioni di pulizia e manutenzione possono essere effettuate solo da bambini di età superiore a 8 anni, sotto la supervisione di un adulto.
- Tenere l'apparecchio e il relativo cavo lontano dalla portata di bambini di età inferiore agli 8 anni.
- Per evitare il rischio di incendi, rimuovere spesso le briciole dal relativo vassoio (vedere il capitolo del manuale dell'utente "Pulizia (fig. 4)").
- Non utilizzare l'apparecchio in prossimità di tende o altri materiali infiammabili o sotto i pensili della cucina onde evitare il rischio di incendi.
- Prima di collegare l'apparecchio, controllare che la tensione indicata sulla parte inferiore dell'apparecchio corrisponda a quella locale.
- Non lasciare mai incustodito l'apparecchio in funzione.
- Nel caso si notino fumo o fiamme, togliete immediatamente la spina dalla presa di corrente.
- Questo apparecchio deve essere utilizzato solo per tostare il pane. Non inserire altri ingredienti all'interno dell'apparecchio.
- Questo apparecchio non è stato progettato per essere utilizzato in abbinamento a un timer esterno o a un sistema separato con telecomando a distanza.
- Non avvolgere il cavo di alimentazione intorno al tostapane dopo l'uso o quando si ripone l'apparecchio poiché questo potrebbe danneggiare il cavo.
- Non posizionare il coperchio antipolvere o qualsiasi altro oggetto sul tostapane quando l'apparecchio è accesso o è ancora caldo onde evitare il rischio di danni o incendi.

Attenzione
- Il tostapane è destinato esclusivamente a uso domestico e deve essere usato all'interno. Non è stato progettato per l'utilizzo commerciale o industriale.
- Collegare l'apparecchio esclusivamente a una presa a muro con messa a terra.
- Assicurarsi che il cavo di alimentazione non penda dal bordo del tavolo o dal piano di lavoro su cui è posizionato l'apparecchio.
- Dopo l'utilizzo, scollegare sempre l'apparecchio.
- La griglia scaldabriosche è stata progettata solo per scaldare panini e briosche. Non posizionare altri ingredienti sulla griglia scaldabriioche onde evitare situazioni pericolose.
- Non capovolgere l'apparecchio e non scuoterlo per svuotare le briciole

Campi elettromagnetici (EMF)

Questo apparecchio Philips è conforme a tutti gli standard relativi ai campi elettromagnetici (EMF). Se utilizzato in maniera appropriata e secondo quanto riportato nel manuale di istruzioni, l'apparecchio risulta sicuro in conformità alle prove scientifiche disponibili ad oggi.

Ricicliaggio

- Questo simbolo indica che il prodotto non può essere smaltito con i normali rifiuti domestici (2012/19/UE).
- Ci sono due situazioni in cui potete restituire gratuitamente il prodotto vecchio a un rivenditore:
  1. Quando acquistate un prodotto nuovo, potete restituire un prodotto simile al rivenditore.
  2. Se non acquistate un prodotto nuovo, potete restituire prodotti con dimensioni inferiori a 25 cm (larghezza, altezza e larghezza) al rivenditori con superficie dedicata alla vendita di prodotti elettrici ed elettronici superiore ai 400 m².

In tutti gli altri casi, attenetevi alle normative di raccolta differenziata dei prodotti elettrici ed elettronici in vigore nel vostro paese: un corretto smaltimento consente di evitare conseguenze negative per l'ambiente e per la salute.

Garanzia e assistenza

Per ricevere ulteriori informazioni, richiedere assistenza o risolvere eventuali problemi, visitate il sito Web Philips all'indirizzo www.philips.com oppure contattate il centro assistenza clienti Philips di zona (il numero di telefono è riportato nell'opuscolo della garanzia). Se nel proprio paese non è presente alcun centro di assistenza clienti, rivolgersi al proprio rivenditore Philips.

Prima di utilizzare l'apparecchio per la prima volta

Mettere il tostapane in una stanza correttamente ventilata e sceglierne l'impostazione di doratura più alta. Lasciare che il tostapane completi alcuni cicli di tostatura senza inserire il pane. Questo consente di bruciare eventuali residui di polvere e di evitare che si creino odori spiacevoli.

Tostatura, riscaldamento o scongelamento di pane (fig. 2)

Nota:
- Non utilizzare l'apparecchio senza il vassoio raccoglibriciole.
- Non forzare mai il pane negli alloggiamenti. Non tostare mai fette di pane imburrate. Prestare la massima attenzione durante la tostatura di pane che contiene zucchero, confettura, uva passa o pezzi di frutta a causa del rischio di surriscaldamento. Non utilizzare fette di pane piegate, danneggiate o rotte nel tostapane poiché potrebbero incastrarsi negli alloggiamenti o nella camera di tostatura.

Per tostare il pane, seguire i passaggi 1, 2, 3.
- Selezionare un'impostazione bassa (1–2) per ottenere una tostatura leggera dei panini.
- Selezionare un'impostazione alta (6–8) per ottenere una tostatura maggiore.

Per scaldare di nuovo il pane, premere il pulsante per le impostazioni di riscaldamento (⏻).
Per scongelare il pane, premere il pulsante per le impostazioni di scongelamento (❄).

Nota:
- Per interrompere il processo di tostatura e far uscire il pane in qualsiasi momento, premere il pulsante di arresto (**STOP**) sul tostapane.
- La funzione di riscaldamento ha una durata preimpostata. Il tempo di tostatura non cambia quando si sposta il controllo della doratura su un'altra impostazione.

Suggerimento
- È possibile utilizzare diverse impostazioni di doratura per la tostatura di tipi diversi di pane:
  - Per pane asciutto, sottile o raffermo, selezionare un'impostazione più bassa. Questo tipo di pane contiene meno umidità e diventerà dorato più rapidamente rispetto a quello umido, spesso o fresco.
  - Per pane che contiene frutta, come il pane all'uva passa, selezionare un'impostazione più bassa.
  - Per pane con un più alto contenuto di zucchero, selezionare un'impostazione più bassa.
  - Per pane con una consistenza più pesante come il pane di segale o il pane integrale, scegliere un'impostazione più alta.
- Quando si tosta una fetta singola di pane, la doratura potrebbe essere leggermente diversa da un lato all'altro.
- Per il pane che contiene ingredienti aggiuntivi, ad esempio il pane all'uva passa e il pane integrale, rimuovere le parti che potrebbero staccarsi prima di inserire le fette nell'apposito alloggiamento. Questo può evitare potenziali fiamme/fumo derivanti da parti di cibo che si staccano cadendo o attaccandosi alla camera di tostatura.

Riscaldamento panini (fig. 3)

Per scaldare i panini, seguire i passaggi seguenti:

① **Premere verso il basso la leva della griglia scaldabriioche per apriria.**

② **Impostare il controllo della doratura sull' impostazione riscaldamento panini** (🍞).

Nota:
- Per evitare di danneggiare il tostapane, non posizionare il pane sulla griglia scaldapanini.
- Non inserire mai i panini da riscaldare direttamente sulla parte superiore del tostapane. Usare sempre la griglia scaldabriioche per evitare danni al tostapane.

Pulizia (fig. 4)

Avvertenza
- Non usare mai pagliette, detergenti abrasivi, o liquidi aggressivi per pulire l'apparecchio.
- Battere leggermente l'alloggiamento del tostapane per staccare qualsiasi briciola dalla camera di tostatura.
- Lasciare raffreddare il tostapane per 30 minuti prima di pulirlo.

Nederlands

Belangrijk

Lees dit boekje met belangrijke informatie zorgvuldig door voordat u het apparaat gaat gebruiken. Bewaar het boekje om het indien nodig later te kunnen raadplegen.

Gevaar
- Dompel het apparaat nooit in water.
- Steek geen grote etenswaren en verpakkingen van aluminiumfolie in de broodrooster, omdat dit brand of elektrische schokken kan veroorzaken.

Waarschuwing
- Indien het netsnoer beschadigd is, moet het, om gevaar te voorkomen, worden vervangen door Philips, een door Philips geautoriseerd servicecentrum of personen met vergelijkbare kwalificaties.
- Dit apparaat kan worden gebruikt door kinderen vanaf 8 jaar en door personen met verminderde lichamelijke, zintuiglijke of geestelijke capaciteiten of weinig ervaring en kennis, mits zij toezicht of instructie hebben ontvangen aangaande veilige gebruik van het apparaat, en zij de gevaren van het gebruik begrijpen. Kinderen mogen niet met het apparaat spelen. Reiniging en onderhoud mogen alleen door kinderen worden uitgevoerd die ouder zijn dan 8 en alleen onder toezicht.
- Houd het apparaat en het snoer buiten bereik van kinderen die jonger zijn dan 8 jaar oud.
- Om brandgevaar te voorkomen, moet u de kruimellade regelmatig legen (zie het hoofdstuk 'Schoonmaken' (Afb. 4) in de gebruiksaanwijzing).
- Gebruik het apparaat niet onder of in de buurt van gordijnen of andere brandbare materialen en ook niet onder hangende keukenkastjes, omdat dit brand kan veroorzaken.
- Controleer of het voltage aangegeven op de onderkant van het apparaat overeenkomt met de plaatselijke netspanning voordat u het apparaat aansluit.
- Laat het apparaat nooit zonder toezicht werken.
- Haal direct de stekker uit het stopcontact indien u vuur of rook waarneemt.
- Dit apparaat is alleen bedoeld om brood te roosteren. Plaats geen andere ingrediënten in het apparaat.
- Het apparaat is niet bedoeld om bedlend te worden met een externe timer of een afzonderlijk afstandsbedieningssysteem.
- Wikkel het netsnoer niet rond de broodrooster na gebruik of als de broodrooster wordt opgeborgen. Het snoer kan hierdoor beschadigd raken.
- Plaats nooit de stofkap of een ander voorwerp op de broodrooster als het apparaat is ingeschakeld of nog heet is, omdat dit schade of brand kan veroorzaken.

Let op
- De broodrooster is uitsluitend bedoeld voor huishoudelijk gebruik en mag alleen binnenshuis worden gebruikt. Dit product is niet bedoeld voor bedrijfsmatig of industrieel gebruik.
- Sluit het apparaat uitsluitend aan op een geaard stopcontact.
- Laat het netsnoer niet over de rand van de tafel of het aanrecht hangen waarop het apparaat staat.
- Haal na gebruik altijd de stekker uit het stopcontact.
- Het opwarmrek is alleen bedoeld voor het opwarmen van broodjes en croissants. Plaats niets anders op het opwarmrek aangezien dit tot een gevaarlijke situatie kan leiden.
- Houd het apparaat niet ondersteboven en schud het niet om kruimels te verwijderen.

Elektromagnetische velden (EMV)

Dit Philips-apparaat voldoet aan alle richtlijnen met betrekking tot elektromagnetische velden (EMV). Mits het apparaat op de juiste wijze en volgens de instructies in deze

Čeština

Důležité informace

Před použitím přístroje si pečlivě přečtěte tento leták s důležitými informacemi a uschovejte jej pro budoucí použití.

Nebezpečí

- Nikdy neponořujte přístroj do vody.
- Do topinkovače nevkládejte nadmiově velké potraviny ani potraviny zabalené v kovové fólii. Mohlo by dojít k požáru nebo úrazu elektrickým proudem.

Varování

- Pokud by byl poškozen napájecí kabel, musí jeho výměnu provést společnost Philips, autorizovaný servis společnosti Philips nebo obdobně kvalifikovaní pracovníci, aby se předešlo možnému nebezpečí.
- Děti od 8 let věku a osoby s omezenými fyzickými, smyslovými nebo duševními schopnostmi nebo nedostatkem zkušeností a znalostí mohou tento přístroj používat v případě, že jsou pod dohledem nebo byly poučeny o bezpečném používání přístroje a chápou rizika, která mohou hrozit. Děti si s přístrojem nesmí hrát. Čištění a údržbu by neměly provádět děti, které jsou mladší než 8 let a jsou bez dozoru.
- Přístroj a jeho kabel udržujte mimo dosah dětí mladších 8 let.
- Abyste výloučili riziko požáru, opakovaně vyprazdňujte drobky z tácku na drobky (viz uživatelská příručka, kapitola „Čištění (obr. 4)").
- Nepoužívejte přístroj v blízkosti zdrojů tepla nebo hořlavých materiálů nebo pod nástěnnými skříňkami. Mohlo by dojít k požáru.
- Před zapojením přístroje zkontrolujte, zda napětí uvedené na spodní části přístroje odpovídá napětí místní rozvodné sítě.
- Přístroj nenechávejte v provozu bez dozoru.
- Pokud si všimnete kouře nebo plamenů, ihned přístroj vypněte.
- Tento přístroj je určen výhradně pro opékání pečiva. Nevkládejte do přístroje žádné jiné ingredience.
- Přístroj není určen k tomu, aby byl ovládán pomocí externího časovače nebo samostatného dálkového ovladače.
- Pokud byste nebo během skladování nenavíjejte napájecí kabel kolem topinkovače. Může dojít k poškození kabelu.
- Kvůt proti prachu ani jakými jiný předmět nenasazujte na topinkovač, pokud je zapnutý nebo je stále horký. Mohlo by to vést k jeho poškození nebo způsobit požár.

Upozornění

- Topinkovač je určen výhradně pro použití v domácnosti a nesmí se používat venku.
- Přístroj není určen pro komerční nebo průmyslové využití.
- Přístroj připojte výhradně do řádně uzemněných zásuvek.
- Napájecí kabel nenechávejte viset přes hranu stolu nebo pracovní desky, na které je přístroj postaven.
- Po použití přístroj vždy odpojte ze sítě.
- Ohřívací stojan je určen výhradně pro ohřev rohlíků nebo croissantů. Na rozpékací držák nepokládejte žádné jiné ingredience. Mohlo by dojít k nebezpečné situaci.
- Neobracejte přístroj vzhůru nohama a nevysvpávejte drobky tímto způsobem.

Elektromagnetická pole (EMP)

Tento přístroj společnosti Philips odpovídá všem normám týkajícím se elektromagnetických polí (EMP). Pokud je správně používán v souladu s pokyny uvedenými v této uživatelské příručce, je jeho použití podle dosud dostupných vědeckých poznatků bezpečné.

Recyklace

Tento symbol znamená, že výrobek nebo jeho likvidovat s běžným komunálním odpadem (2012/19/EU).
Řiďte se pravidly vaší země pro sběr elektrických a elektronických výrobků. Správnou likvidací pomůžete předejít negativním dopadům na životní prostředí a lidské zdraví.

Záruka a servis

Pokud byste měli jakýkoli problém nebo pokud potřebujete servis či nějakou informaci, navštivte web společnosti Philips www.philips.com nebo kontaktujte středisko péče o zákazníky společnosti Philips ve vaší zemi (telefonní číslo můžete nalézt v zámy nním listu s celosvětovou platností). Pokud se ve vaší zemi středisko péče o zákazníky společnosti Philips nenachází, obraťte se na místního prodejce výrobků Philips.

Před prvním použitím

Umístěte topinkovač do dobře větrané mistnosti a nastavte nejvyšší stupeň opečení. Doporučujeme provést několik cyklů opékání bez vloženého pečiva. Takto spálíte veškerý prach a předejdete nepříjemnému zápachu.

Opékání, ohřev a rozmrazení pečiva (obr. 2)

Poznámka:

- Přístroj nepoužívejte bez zásuvky na drobky.
- Do otvorů topinkovače nikdy chléb netlačte. Nikdy neopékejte plátky chleba potřené máslem. Při opékání chleba, který obsahuje cukr, zavařené ovoce, rozinky nebo kousky ovoce, budte zvláště opatrní. Do topinkovače nevkládejte ohnutý, poškozené nebo roztromené plátky chleba, protože by se mohly v otvoru vzpříčit nebo uvíznout v opékací komoře.

Při opékání pečiva postupujte podle kroků 1, 2, 3.

- Vyberte nízké nastavení (1–2) pro svěže opečené pečivo.
- Vyberte vysoké nastavení (6–8) pro tmavě opečené pečivo.

K ohřevu chleba stiskněte tlačítko nastavení ohřevu ( ).
K rozmrazení chleba stiskněte tlačítko nastavení rozmrazení ( ).

Poznámka:

- Proces opékání můžete kdykoli zastavit a nechat pečivo vysunout stisknutím tlačítka zastavení (**STOP**) na topinkovači.
- Funkce ohřevu má předem nastavený časový interval. Při změně nastavení ovladače opečení se nemění doba opékání.

Tip:

- Při opékání různých typů pečiva můžete použít různá nastavení prostředí:
  - Pro suchý, tenký nebo plochý chléb nastavení prostředí. Tento typ chleba obsahuje méně vlhkosti a opeče se rychleji než vlhký, tlustý nebo čerstvý chléb.
  - Pro chléb s ovocem, jako například chléb s rozinkami, zvolte nižší nastavení.
  - Pro chléb s vyšším obsahem cukru zvolte nižší nastavení.
  - Pro hutnější chléb, jako například žitný nebo celozrnný chléb, zvolte vyšší nastavení.
- Když opékáte jeden plátek chleba, opečení stran topinky se může mírně lišit. U chleba, ve kterém jsou uvolněné kousky surovin, například chléb s rozinkami nebo celozrnný chléb, tyto uvolněné kousky před vložením do otvoru odstraňte. Zabráníte tím možnému vznícení uvolněných kousků chleba v opékací komoře.

Ohřev housek (obr. 3)

Chcete-li rozpéct housky, postupujte podle níže uvedených kroků:

1. **Stisknutím páčky ohřívacího stojanu směrem dolů rozložte stojan.**
2. **Otočte regulátor propečení na ohřev housek ( ).**

Poznámka:

- Na rozpékací držák nepokládejte chléb, protože by mohlo dojít k poškození topinkovače.
- Nikdy nepokládejte housky určené pro ohřev přímo na topinkovač. Vždy používejte ohřívací stojan. Předejdete tak poškození topinkovače.

Čištění (obr. 4)

Upozornění:

- Nikdy nepoužívejte na čištění přístroje drátěnku, abrazivní nebo agresivní čistící prostředky.
- Lehkým kleznutím na kryt topinkovače uvolníte kousky chleba z opékací komory.
- Před čištěním nechte topinkovač po používání 30 minut vychladnout.

Eesti

Tähtis!

Enne seadme kasutamist lugege hoolikalt seda olulist teavet sisaldavat brošüüri ja hoidke see edaspidiseks alles.

Oht!

- Ärge kunagi kastke seadet vette.
- Röstrisse ei tohi panna ülemõõdulisi ega fooliumisse pakendatud toiduaineid, see võib põhjustada tulekahju või elektrilöögi.

Hoiatus!

- Kui toitejuhe on rikutud, siis ohtlike olukordade vältimiseks tuleb lasta toitejuhe vahetatada Philipsis, Philipsi volitatud hoolduskeskuses või samasugust kvalifikatsioonil omaval isikul.
- Seda seadet võivad kasutada lapsed alates 8. eluaastast ning füüsilise puude ja vaimuhäirelega isikud või isikud, kellel puuduvad kogemused ja teadmised, kui neid valvatakse või neile on antud juhendid seadme ohutu kasutamise kohta ja nad mõistavad sellega seotud ohte. Lapsed ei tohi seadmega mängida. Lapsed tohivad seadet puhastada ja hooldada ainult siis, kui nad on vanemad kui 8 aastat ja täiskasvanu järelevalve all.
- Hoidke seade ja selle toitekaabel alla 8-aastaste laste kättesaamatus kohas.
- Tuleohu vältimiseks tühjendage purukandikut regulaarselt leivapurust (vt kasutusjuhendi peatükki „Puhastamine (joonis 4)").
- Ärge kasutage seadet kardinate või muude kergesti süttivate materjalide all ega lähedusses ega seinakappide all, sest see võib põhjustada tulekahju.
- Kontrollige enne seadme toitevõrku ühendamist seadme all olevalt andmesildilt, kas kohaliku elektrivõrgu pinge vastab seadme nimipingele.
- Ärge jätke seadet järelevalveta töötle.
- Kui märkate suitsu või tuld, eemaldage röstri pistik otsekohe pistikupesast.
- Seade on mõeldud ainult leiva röstimiseks. Ärge sisestage seadmesse muid toiduaineid.
- See seade ei ole mõeldud välise taimeri või eraldi kaugjuhtimissüsteemi abil kasutamiseks.
- Ärge kerige toitejuhet pärast röstri kasutamist või hoitasimme ajaks ümber röstri, sest see võib juhet kahjustada.
- Kui seade on sisse lülitatud või lõka veel kuum, ärge pange röstri peale tolmukatet ega mõnda muud eset, sest see võib tekitada rikkeid või tulekahju.

Ettevaatust!

- Röster on mõeldud ainult koduseks ja siseruumis kasutamiseks. Seade pole mõeldud tööstuslikuks või kaubanduslikuks kasutuseks.
- Ühendage seade vaid maandatud seinakontakt.
- Ärge laske toitejuhtmel rippuda üle laua või tööpinna serva, millel seade seisab.
- Võtke seade alati pärast kasutamist voolurõngast välja.
- Soojendusrest on mõeldud ainult kukkite või sarvesiakeste soojendamiseks. Ärge asetage soojendusrestile muid toiduaineid, sest see võib põhjustada ohtliku olukorra.
- Ärge pöörake seadet pure eemaldamiseks tagurpidi ega raputage seda.

Elektromagnetväljad (EMV)

See Philipsi seade vastab kõikidele elektromagnetilisi välju (EMF) käsitlevatele standarditele. Kui seadet käsitsetakse õigesti ja käesolevale kasutusjuhendile vastavalt, on seda tänapäevel käibelolevate teaduslike teoreetilisi tõrgi ohutu kasutada.

Ringlussevõtt

See sümbol tähendab, et seda toodet ei tohi visata tavalisele olmejäätmete hulka (2012/19/EL).
Järgige elektriliste ja elektronniliste toodete lahuskogumise kohalikke eeskirju. Õigel viisil kasutusest kõrvaldamine aitab ära hoida võimalikke kahjulikke tagajärgi keskkonnale ja inimese tervisele.

Garantii ja hooldus

Kui vajate hooldust, teavet või teil on probleem, külastage Philipsi veebilehte www.philips.com või pöörduge oma riigi Philipsi klienditeeninduskeskusesse. Telefoninumbri leiate ülemisest garantiilehest. Kui teie riigis ei ole klienditeeninduskeskust, pöörduge Philipsi toodete kohaliku müügiesindaja poole.

Enne esimest kasutamist

Viige röster korralikult õhutatud ruumi ja valige kõrgeim pruunistusaste. Laske röstril läbi teha mõned mittesöödavad leivaviilud. See aitab põletada ära tolmu ja vältida ebameeldivaid lõhnu.

Röstige, soojendage või sulatage leiba (joonis 2)

Märkus.

- Ärge kasutage seadet liima purukandikuta.
- Ärge suruge leiba kunagi röstimisavadesse. Ärge röstige kunagi leiba, millele on määritud võid. Ülekuumenemise ohu tõttu tuleb olla eriti hoolikas, kui röstitakse leiba, mis sisaldab suhkur, sälitusainenid, rosinaid või puuviljatükke. Ärge asetage röstrisse paindunud, rikutud või murdunud leivaviile, kuna need võivad avase või röstimiskambrisse kinni jääda.

Leiva röstimiseks järgige samme 1, 2, 3.

- Kergelt röstitud leiva saamiseks valige madal seadistus (1 või 2).
- Tumedalt röstitud leiva saamiseks valige kõrge seadistus (6 kuni 8).

Leiva soojendamiseks valgustage ülessoojendamise nuppu ( ).
Leiva sulatamiseks valgustage sulatamise nuppu ( ).

Märkus.

- Kui vajutate röstri stoppnuppu (**STOP**, saate röstimise igal ajal katkestada ja leiva välja võtta.
- Soojendamise funktsioon saab eelseadistada. Röstimise aeg ei muutu, kui muudate pruunistusregulaatori asendit.

Nõuanne

- Erinevat sorti leiva röstimiseks saab kasutada erinevaid pruunistuseadistusi.
  - Kuiva, õhukese või tahke leiva puhul valige madalam seadistus. Seda sorti leib on vähem niske ja see pruunistub kiiremini kui niske, paks või värske leivalõi.
  - Puuviljaleiva (rit rosinaleiva) puhul valige madalam seadistus.
  - Suurema suhkrusisaldusega leiva puhul valige madalam seadistus.
  - Kõvema tekstuuriga leiva (rit rukkileib või täisteraleib) puhul valige kõrgem seadistus.
- Ühe leivaviilu röstimise korral on viilu kahe poole pruunistusaste veidi erinev.
- Lahtiseid toiduaineid sisaldava leiva puhul (rit rosinaleib ja täisteraleib) eemaldage enne leiva avadesse asetamist lahtised toiduained. Nii saab vältida lahtiste toiduainete röstimiskambrisse kukkumisest/kinnijäämisest põhjustatud võimaliku leegi/suitsu tekkimist.

Kukli soojendamine (joonis 3)

Kukite soojendamiseks järgige allkirjeldatud samme.

1. **Vajutage soojendusrestil lahtiklambri avamiseks soojendusresti hoob alla.**
2. **Keerake pruunistamisregulaator ülessoojendamise asendisse ( ).**

Märkus.

- Röstri kahjustamise vältimiseks ärge asetage leiba kuklisoojendusrestile.
- Ärge asetage soojendatavaid kukleid kunagi otse röstri peale. Röstri kahjustamise vältimiseks kasutage alati soojendusresti.

Puhastamine (joonis 4)

Hoiatus.

- Ärge kasutage seadme puhastamisel kunagi küürimisnuustikuid, abrasiivseid puhastusvahendeid ega söövitavaid vedelikke.
- Röstimiskambris oleva leivapuru eemaldamiseks koputage õrnalt röstri korpusele, komadide voka. Nemojte upotrebljavati savijene, oštećene ili slomljene kriške kruha u toster jer se mogu zaglaviti u uzvoru ili u komorama za kruh.

Za tostiranje kruha pratite korake 1, 2, 3.

- Odaberite nisku postavku (1 - 2) za blago tostiran kruh.
- Odaberite visoki postavku (6 - 8) za jako tostiran kruh.

Kako biste podgrijali kruh, pritisnite gumb postavke za podgrijavanje ( ).
Kako biste odmrznuli kruh, pritisnite gumb postavke za odmrzavanje ( ).

Napomena:

- Tostiranje možete zaustaviti i izvaditi kruh u bilo koje vrijeme pritiskom gumba za zaustavljanje (**STOP**) na toasteru.
- Funkcija pogrijavanja ima prethodno postavljeno trajanje. Vrijeme tostiranja ne mijenja se kada regulator pečenosti postavite na drugu poziciju.

Savjet:

- Možete upotrebljavati različite postavke za prepečenost prilikom tostiranja različitih vrsta kruha:
  - Za suhi, tanki ili stari kruh odaberite nižu postavku. Ta vrsta kruha ima manje vlage i brže će se pržiti od vlažnog, debelog ili svježeg kruha.
  - Za kruh s voćem, npr. kruh s grožđicama, odaberite nižu postavku.
  - Za kruh s visokim količinom šećera odaberite nižu postavku.
  - Za kruh teže teksture, npr. raženi kruh ili integralni kruh, odaberite višu postavku.
- Kada tostirate jednu kriški kruha, razina prepečenosti može se razlikovati s jedne i druge strane.
- Kada tostirate kruh koji može imati komadiće hrane, npr. kruh s grožđicama i integralni kruh, izvadite te komadiće prije umetanja kriški kruha u otvor. Time se može izbjeći potencijalni plamen/dim uzrokovan komadićima hrane koji padnu u komoru tostera ili se za nju zalijepe.

Zagrijavanje peciva (sl. 3)

Kako biste zagrijali pecivo, slijedite korake u nastavku:

1. **Pritisnite ručicu rešetke za zagrijavanje prema dolje kako bi se rasklopila.**
2. **Okrenite regulator prepečenosti na postavku za zagrijavanje peciva ( ).**

Napomena:

- Kruh nemojte stavljati na rešetku za zagrijavanje peciva kako se toster ne bi oštetio.
- Pecivo koje želite zagrijati nemojte stavljati izravno na toster. Obavezno rasklopite rešetku za zagrijavanje kako se toster ne bi oštetio.

Čišćenje (slika 4)

Upozorenje:

- Za čišćenje aparata nikada nemojte koristiti žice za čišćenje, abrazivna sredstva za čišćenje ili agresivne tekućine.
- Lagano lupnite kućište tostera kako bi se oslobodili mrvice kruha u komori tostera.
- Ostavite toster da se hladi 30 minuta nakon uporabe prije nego što ga očistite.

Magyar

Fontos

A készülék első használata előtt figyelmesen olvassa el az információs füzet tartalmát, és őrizze azt meg későbbi használatra.

Veszély

- Soha ne merítse a készüléket vízbe.
- Ne tegyen be túl nagy vagy fóliába csomagolt élelmiszert, mert tüzet vagy elektromos áramütést okozhatnak.

Figyelmeztetés

- Ha a hálózati kábel meghibásodott, a kockázatok elkerülése érdekében Philips szakszervizben vagy hivatalos szakszervizben ki kell cserélni.
- A készüléket 8 éven felüli gyermekek, illetve csökkent fizikai, érzékelési vagy szellemi képességekkel rendelkező, vagy a készülékhez szükséges járatlan személyek is használhatják, amennyiben ezt felügyelet mellett teszik, illetve ismerik a készülék biztonságos működtetésének módját és az azzal járó veszélyeket. Ne engedje, hogy gyermekek játszanak a készülékkel. A tisztítást és a felhasználó által végezhető karbantartást soha ne végezze 8 éven aluli gyermek, és 8 éven felüli gyermek is csak felügyelet mellett végezheti el ezeket.
- A készüléket és a vezetéket tartsa távol 8 éven aluli gyermekektől.
- A tűz kockázatának csökkentésére gyakran ürítse ki a felgyűlemlett morzsát a morzsatálcáról (lásd a Felhasználói kézikönyv „Tisztítás (4. ábra)" című fejezetét).
- Ne működtesse a készüléket függöny vagy más gyúlékony anyag alatt vagy annak közelében, esetleg fali rekesztben, mert ez füvezéshez lehet.
- Mielőtt a készüléket a fali aljzathoz csatlakoztatja, ellenőrizze, hogy a készülék alján feltüntetett feszültség egyezik-e a helyi hálózati feszültséggel.
- Ne hagyja a működő készüléket felügyelet nélkül.
- Ha füzet vagy füstöt észlel, azonnal húzza ki a csatlakozó dugót a konnektorból.
- A készülék csak kenyér pirítására szolgál. Ne helyezzen semmilyen más hozzávalót a készülékbe.
- A készüléket ne használja külső időzítővel illetve külön távvezérlőrendszerrel.
- Ne tekerje a tápkábelt a kenyérpirító köré használat után vagy tárolás alatt, mert ez károsíthatja a kábelt.
- Ne tegye a porvédő fedelet vagy egyéb tárgyat a pirító tetejére, ha a készüléket bekapcsolta vagy ha az még forró, mert ez kárt vagy tüzet okozhat.

Figyelmeztetés (sorozat 2. ábra)

- Az ízesítésre apara nikada nemojte koristiti žice za čišćenje, abrazivna sredstva za čišćenje ili agresivne tekućine.
- Lagano lupnite kućište tostera kako bi ste oslobodili mrvice kruha u komori tostera.
- Ostavite toster da se hladi 30 minuta nakon uporabe prije nego što ga očistite.

Kenyér pirítása, újramelegítése vagy kiolvasztása (2. ábra)

Megjegyzés:

- Ne üzemeltesse a készüléket a morzsatálca nélkül.
- Soha ne erőltesse bele a kenyeret a pirítónyílásokba. Soha ne pirítson vajjal megkent kenyérszeletet. Különösen ügyeljen a cukrot, tartósítószert, mazsolát vagy gyümölcsdarabokat tartalmazó kenyerek pirításánál, mivel a túlmelegedés veszélye áll fenn. Ne tegyen a pirítóba hajlott, sérült vagy tört kenyérszeletet, mert az beakadhat a nyílásba vagy beszorulhat a pirítókamrába.

Kenyér pirításához kövesse az 1., 2., 3. lépést.

- Válasszon alacsony fokozatot (1-2) a halványabb színű pirítósokhoz.
- Válasszon magasabb fokozatot (6-8) a sötétebb színű pirítósokhoz.

A kenyér újramelegítéséhez nyomja meg az újramelegítés-beállítás gombot ( ).
A kenyér kiolvasztásához nyomja meg a kiolvasztásbeállítás gombot ( ).

Megjegyzés:

- A kenyérpirítón lévő leállítógombbal (**STOP**) bármikor leállíthatja a pirítási folyamatot, és kivehető a kenyeret.
- Az újramelegítés funkció előre beállított időtartamig működik. A pirítási idő nem változik attól, hogy a pirítási beállítási csúszkát egy másik beállításra állítja.

Tipp:

- A különböző típusú kenyerek pirításához különféle pirítási beállításokat használhat:
  - Száraz, vékony vagy régi kenyér esetén válasszon alacsonyabb fokozatot. Ez a fajta kenyér kevesebb nedvességet tartalmaz, és gyorsabban megpirul, mint a nagyobb nedvességtartalmú, vastag vagy friss kenyér.
  - Gyümölcskenyérhez, például mazsolás kenyér esetén válasszon alacsonyabb fokozatot.
  - Nagyobb cukortartalmú kenyér esetén válasszon alacsonyabb fokozatot.
  - Sűrűbb kenyér, például rozskenyér vagy teljes kiőrlésű kenyér esetén válasszon magasabb fokozatot.
- A kenyérszelet megpirításánál a két oldal egymástól kissé eltérően pirulhat meg.
- Foszlósodab kenyér, például mazsolás kenyér vagy teljes kiőrlésű kenyér esetén távolítsa el a lefoszló részeket, mielőtt betesszi a kenyérszeletet a nyílásba. Így elkerülhető a pirítókamrába esett vagy beragadt kenyérdarabok által okozott esetleges láng/füst.

Zsemlemelegítés (3. ábra)

Zsemlemelegítéssel kövesse az alábbi lépéseket:

1. **A melegítőrács kinyitásához nyomja le a kart.**
2. **Fordítsa a pirításszabályzó gombot a zsemlemelegítés funkcióhoz ( ).**

Megjegyzés:

- A pirító károsodásának elkerülése érdekében ne helyezzen kenyeret a zsemlemelegítő rácsra.
- Soha ne helyezze a melegíteni kívánt zsemléket közvetlenül a kenyérpirító tetejére. Mindig használja a melegítőrácsot a készülék károsodásának elkerülésére.

Tisztítás (4. ábra)

Figyelmeztetés:

- Soha ne használjon dörzsszivacsot, súrolószert vagy maró hatású tisztítófolyadékot a készülék tisztítására.
- A pirítókamrában lévő morzsák eltávolításához finoman ütögessse meg a morzsatálcát.
- Használat után hagyja 30 percig hűlni a kenyérpirítót, mielőtt tisztítná.

Қазақ

Маңызды ақпарат

Құрылғыны қолданбастан бұрын осы маңызды ақпарат парақшасын мұқият оқып шығып, оны кейінгіге қарау үшін сақтап қойыңыз.

Қауіпті жағдайлар

- Құрылғы ешуақытта суға батырмаңыз.
- Кесек азық-түліктерді және темпи фольгадан жасалған пакеттерді тостерге салмаңыз, себебі бұл өрт шығуына немесе электр тогы соғуына себеп болуы мүмкін.

Ескерту

- Егер қуат сымы зақымданған болса, қауіп-қатерден аулақ болу үшін, оны тек Philips компаниясына, Philips рұқсат берген қызмет көрсету орталығына немесе соған ұқсас біліктілігі бар мамандарға алмастырыңыз.
- Бұл құрылғыны 8 және одан жоғары жастағы балалар мен физикалық сезу немесе ойлау қабілеттері шектеулі не білімсіз тажірибесі және білім аз адамдар қадағалаумен немесе құрылғыны қауіпсіз пайдалануға қатысты нұсқаулар алған және байланысты қауіптерді түсінген жағдайда пайдалана алады. Балалар құрылғымен ойнамауы керек. 8 жасқа толмаған балалар ерекшеше қадағалануынсыз тазалау және техникалық қызмет көрсету жұмыстарын жүргізбеуі тиіс.
- Құрылғы мен оның сымын 8 жасқа толмаған балалардың қолы жетпейтін жерде сақтаңыз.
- Өрт шығу қаупін болдырмау үшін қиқым науасынан қиқымдарды жиі алып тұрыңыз (Пайдаланушы нұсқаулығының «Тазалау (4-сурет)» тарауын қараңыз).
- Құралды перделер мен басқа тез жанатын материалдардың жанында немесе астында, сонымен қатар қабырғаға ілуге тұрған сөрелердің астында қолдануға болмайды. Өрт шығуы мүмкін.
- Құрылғыны қосар алдында, құрылғыда көрсетілген кернеу жиіліктегі қуат кернеуіне сәйкес келетіндігін тексеріп алыңыз.
- Егер тостерде не кернеу Philips.com арқылы тексеріп алыңыз, оның үстіне шанған қорғайтын жапқышты жабуға немесе басқа заттарды қоюға болмайды, өйткені бұл зақымдануға немесе өртке шығуына себеп болуы мүмкін.

Ескерту

- Тостер тек үйде қолдануға жасалған және оны тек үйдің ішінде ғана қолдануға болады. Құрылғы коммерциялық немесе өнеркәсіптік мақсатта қолдануға арналмаған.
- Құралды тек жерге тұйықталған қабырға розетасына ғана қосуға болады.
- Қуат сымы үстелдің немесе құрылғы қойылған бетінің шетінен сағырып тұрмау керек.
- Пайдаланғаннан болғаннан кейін, құралды тоқ көзінен ажыратыңыз.
- Жылжытқыш тез тоқашатқанда немесе қуаландырды жылытқан алғаннан, Жылжытқыш сереспе қандай да бір басқа азық-түліктерді саламаңыз, себебі бұл қауіпті жағдайға әкелуі мүмкін.
- Құралды төңкерумен және сілкі қоюмұндары түсіреңіз.

Электромагниттік өрістер (ЭМӨ)

Бұл Philips Avent құралы электромагниттік өрістерге (ЭМӨ) қатысты барлық стандарттарға сайкес келеді. Нұсқаулықта көрсетілгендей және ұсынылған қолданылған жағдайда, құралды дайындау кезінде ғылыми деректер шеттен сақырап тұрғыр керек.

Өндеу

Бұл таңба осы өнімді қалыпты тұрмыстық қалдықтен тастауға болмайтынын білдіреді (2012/19/ЕО).
Электр және электрондық өнімдердің қалдықтарын бөлек жинау жөнінде гі ережелер сақталсын. Қолжасы дұрыс тастау қоршаған ортаға және адам денсаулығына тиетін зиянды әсерден алдын алуға көмектеседі.

Кепілдік және қызмет көрсету

Егер сізге қызмет немесе ақпарат керек болса немесе шешілмеген бір мәселе болса, www.philips.com мекемешілдіңдағы Philips веб-сайтына кіріңіз немесе елыңдегі Philips Тұтынушыларды қолдау орталығына қоңырау шалыңыз (телефон нөмірін дүниежүзілік кепілдік кітапшасынан таба аласыз). Егер елыңізде тұтынушыларға қолдау көрсету орталығы болмаса, онда жергілікті Philips компаниясының дилеріне бұрылыңыз.

Ағаушы бет қолданар алдында

Тостерді жақсы жеңдетілетін бөлмеге қойып, ең жоғары қызарту бағдарламасын таңдаңыз. Ішіне нан салмастан бірнеше қыздыру циклін іске қосыңыз. Бұл қандай да бір шаңды жұлдырып, жағымсыз иістердің алдын алады.

Нанды кеуіздау, қайта қыздыру немесе жібіту (2-сурет)

Ескертпе.

- Құрылғыны қоқан науасынсыз пайдаланбаңыз.
- Нанды қызарту тостергеше сауу кезінде қуш саламаңыз. Нан тілімдерін маймен құрмаңыз. Қызып кету қаупі тағы мүмкін болғандықтан, қанттың, қосалқылардың, мейізді немесе жеміс кесектерін қамтитын нанды дайындап қырғанда, бұтылған, бүлінген немесе сынған нан тілімдерін тостерге саламаңыз, себебі оның тұсқаттың тесігінде немесе камерасында тұрып қалуы мүмкін.

Нанды кеуіздау үшін 1, 2, 3 қадамдарды орындаңыз.

- Нанды сал қызарту үшін төменгі деңгейлер (1-2) таңдаңыз.
- Нанды қатты қызарту үшін, жоғары деңгейлер (6-8) таңдаңыз.

Нанды қайта жылыту үшін, қайта жылыту параметрі ( ).
Нанды еріту үшін еріту параметрі ( ).

Ескертпе:

- Тостерді тоқтату түймесін (**STOP**) басу арқылы кез келген уақытта қызарту процесін тоқтатып, нанды шығарып алуға болады.
- Қайта қыздыру функциясының уақытқа алдын ала орнатылған. Қызарту басқару тетігін басқа параметрге қосқанда қызарту уақыты өзгермейді.

Кеңес.

- Әуіен түрлі нанды қуырған кезде, әртүрлі қызарту теңшелімдерін қолдануға болады:
  - Құрғақ, жұқа немесе ескірген нанды қуырған кезде, ең аз теңшелімді таңдаңыз. Осы түрдегі нанның құрамында ылғал мөлшері аз болғандықтан, ол жылдам, жұқа немесе жаңа піскен нанға қарағанда тезірек қуырылады.
  - Мейіз қосылған нанн сияқты немесе жемістері қосылған нанды қуырған кезде, ең аз теңшелімді таңдаңыз.
  - Қант көп қосылған нанды қуырған кезде, ең аз теңшелімді таңдаңыз.
  - Ас ауыр текстурада не нанды, мысалы, қарабидайдан немесе тұтас дәннен жасалған нанды қуырған кезде, жоғары теңшелімді таңдаңыз.
- Бір нан тілімін қуырған кезде, оның екі жағынан қызаруы екінші жағынан қызарудан өзгешелеу мүмкін.
- Өнімдері бөктіпмелген нанды, мысалы мейіз қосылған нанды немесе тұтас дәннен жасалған нанды қуырғ кезінде, нан тілімдерін тесіке салудан алдында бөктіпмелген өнімдерді алып тастаңыз. Осылайша, тостер камерасында бөктіпмелген өнімдердің қызуынан/жабысуынан алдауды/оттың шығуынан сақтанасын боласыз.

Тоқаушы жылыту (3-сурет)

Тоқаушы жылыту үшін төмендегі қадамдарды орындаңыз:

1. **Жылыстатын сөренді ашу үшін, жылыстатын сөре тұтқасын төмен басыңыз.**
2. **Қызартуды басқару тетігін тоқаушы жылыту параметрі ( ) ретінде қойыңыз.**

Ескертпе:

- Тостер бұлінбеуі үшін, нанды тоқаш жылыту сөресіне қоймаңыз.
- Жылытқыштан тоқаш ешқашан тікелей тостердің камерасына қоюшы болмаңыз. Тостер зақымданбауы үшін, ардайым жылыту сөресін қолданыңыз.

Тазалау (4-сурет)

Абайлаңыз!

- Құрылғыны тазалау үшін ешқашан қырғыштарды, абразивті тазалау құралдарын немесе агрессивті сұйықтықтарды қолданбаңыз.
- Тостер камерасындағы нан ұнтақтарын қақпақ түсіру үшін тостердің корпусын аздап қақыңыз.
- Тостерді тазартудан алдында, оны суыту үшін 30 минутқа қалдырыңыз.

Lietuvių

Svarbu

Prieš pradėdami naudotis prietaisu atidžiai perskaitykite šį lankstinukę ir saugokite jį, nes jo gali prireikti ateityje.

Pavojus

- Niekada nemerkite prietaiso į vandenį.
- J skrudintuvą draudžiama dėti per didelius maisto produktus ir metalo folijos pakuotes, nes tai gali sukelti gaisrą ar elektros smūgį.

Įspėjimas

- Jei pažeistas maitinimo laidas, norint išvengti pavojaus, jį turi pakeisti „Philips" darbuotojai, „Philips" įgaliotasis techninės priežiūros centras arba kiti panašios kvalifikacijos specialistai.
- Šį prietaisą gali naudoti 8 metų ir vyresni vaikai bei asmenys, kurių fiziniai, jutimo ir protiniai gebėjimai yra silpnesni, arba neturintieji patirties ir žinių su sąlyga, kad jie bus išmokyti saugiai naudotis prietaisu ir prižiūrimi siekiant užtikrinti, jog jie saugiai naudotų prietaisą, ir suprantinti su susijusiais pavojais. Vaikai negali žaisti su šiuo prietaisu. Vaikai neturėtų valyti ir taisyti prietaiso, nebent jie būtų vyresni nei 8 metų ir prižiūrimi.
- Laikykite prietaisą ir jo laidą jaunesniems nei 8 metų vaikams nepasiekiamoje vietoje.
- Norėdami išvengti gaisro pavojaus, dažnai šalinkite trupinius iš trupinių padėklo (žr. naudotojo vadovo skyrių „Valymas (4 pav.)").
- Prietaisu nenaudokite arti užuolaidų arba kitų degių medžiagų arba po spintelėmis, nes tai gali sukelti gaisrą.
- Prieš įjungdami prietaisą prie maitinimo tinklo patikrinkite, ar prietaiso apačioje nurodyta įtampa atitinka vietinės elektros įtampą.
- Nepalikite prietaiso veikti be priežiūros.
- Pastebėję ugnį ar dūmus, nedelsdami išjunkite prietaisą.
- Šis prietaisas skirtas tik duonai skrudinti. J prietaisą nedėkite jokių kitų produktų.
- Prietaiso negalima naudoti su išoriniu laikmačiu ar atskira nuotolinio valdymo sistema.
- Panaudoję skrudintuvą arba padėdami jį ilgesniam laikui, nevyniokite aplink jį maitinimo laido, nes galite pažeisti laidą.
- Ant skrudintuvo viršaus nedėkite dangčio nuo dulkių arba kokio nors kito daikto, kai jis yra įjungtas arba vis dar yra karštas, nes tai galima prietaisą pažeisti arba sukelti gaisrą.

Dėmesio

- Skrudintuvas skirtas tik buitiniam naudojimui ir gali būti naudojamas tik patalpose.
- Prietaisas neskirtas naudoti komerciniais ar pramoniniais tikslais.
- Prietaisą junkite tik į įžeminta sieninį el. lizdą.
- Nepalikite maitinimo laido, kabančio nuo stalo ar pagrindo, ant kurio laikomas prietaisas, krašto.
- Baigę naudoti, būtinai išjunkite prietaisą iš maitinimo tinklo.
- Sildymo grotelės skirtos tik bandelėms ar ragu0liams šildyti. Ant šildymo grotelių nedėkite jokių kitų produktų, pvz., tokių kaip mėsos ar net kelia pavoju.
- Norėdami išmesti trupinius, nevartykite ir nekratykite skrudintuvo.

Elektromagnitinai laukai (EML)

Šis „Philips" prietaisas atitinka visus elektromagnetinių laukų (EMF) standartus. Tinkamai pagal šiame naudotojo vadove pateiktus nurodymus eksploatuojamas prietaisas, remiantis dabartine moksline informacija, yra saugus naudoti.

Perdirbimas

Šis simbolis reiškia, kad šio gaminio negalima išmesti kartu su įprastomis buitinėmis atliekomis (2012/19/ES).
Laikykitės jūsų šalyje galiojančių taisyklių, kuriomis reglamentuojamas atskiras elektros ir elektronikos gaminių surinkimas. Tinkamai šviesti naudojant aplinką ir žmonių sveikatą.

Garantija ir techninis priežiūra

Jei jums reikalinga techninė priežiūra ar informacija arba jei kilo problemų, apsilankykite „Philips" svetainėje www.philips.com arba kreipkitės į „Philips" klientų aptarnavimo centą savo Šalyje (jo telefono numeris rasite visame pasaulio galiojančios garantijos lankstinuke). Jei jūsų Šalyje nėra klientų aptarnavimo centro, kreipkitės į vietinį „Philips" platintoją.

Prieš naudodami pirmą kartą

Pastatykite skrudintuvą tinkamai veikiančiame kambaryje ir pasirinkite didžiausią skrudinimo nustatymą. Leiskite skrudintuvui atliekti keliis skrudinimo ciklus be duonos. Taip bus sudeginamos dulkės ir išvengta nemalonių kvapų.

Skrudinkite, pašildykite ar atšildykite duoną (2 pav.)

Pastaba

- Nenaudokite prietaiso be trupinių padėklo.
- Nenaudokite jėgos dėdami duoną į angas. Neskrudinkite sviestu apteptos duonos riekių. Labai atsargiai skrudinkite duoną, kuriuje yra cukraus, uogienės, raginių arba vaisių gabalėlių, nes kyla perkaitinimo rizika. Nedėkite į skrudintuvą sulenktų, sugadintų arba suplyšusių duonos riekių, nes jos

Русский

Важная информация

Перед началом эксплуатации прибора внимательно ознакомьтесь с настоящим буклетом и сохраните его для дальнейшего использования в качестве справочного материала.

Опасно!

- Запрещается погружать прибор в воду.
- Запрещается помещать в тостер продукты, не подходящие по размеру, и продукты в металлической фольге, так как это может стать причиной возгорания или поражения электрическим током.

Внимание!

- В случае повреждения шнура питания его необходимо заменить. Чтобы обеспечить безопасную эксплуатацию прибора, замените шнур только в авторизованном сервисном центре Philips или в сервисном центре с персоналом аналогичной квалификации.
- Дети старше 8 лет и лица с ограниченными возможностями сенсорной системы или ограниченными умственными или физическими способностями, а также лица с недостаточным опытом и знаниями могут пользоваться этим прибором под присмотром или после получения инструкций о безопасном использовании прибора и потенциальных опасностях. Не позволяйте детям играть с прибором. Дети могут осуществлять очистку и уход за прибором, только если они старше 8 лет и находятся под присмотром взрослых.
- Храните прибор и шнур в месте, недоступном для детей младше 8 лет.
- Во избежание возгорания регулярно очищайте поддон от крошек (см. главу "Очистка" в инструкции по эксплуатации (рис. 4)).
- Не размещайте работающий прибор под или рядом с занавесками или иными легковоспламеняющимися материалами, а также под навесными шкафами, поскольку это может привести к пожару.
- Перед подключением прибора убедитесь, что напряжение, указанное на нижней панели прибора, соответствует напряжению местной электросети.
- Не оставляйте работающий прибор без присмотра.
- При появлении пламени или дыма немедленно отключите прибор от розетки электросети.
- Данный прибор предназначен только для обжаривания хлеба. Запрещается помещать в прибор любые другие продукты.
- Данное устройство нельзя подключать к внешнему таймеру или системам дистанционного управления.
- Не наматывайте сетевой шнур на тостер после использования или во время хранения прибора, так как это может привести к повреждению шнура.
- Не накрывайте тостер крышкой или другими предметами, когда прибор включен или еще не остыл, поскольку это может привести к его повреждению или возгоранию.

Внимание!

- Тостер предназначен только для домашнего использования в закрытых помещениях. Прибор не предназначен для коммерческого или промышленного использования.
- Подключайте прибор только к заземленной розетке.
- Не допускайте свисания шнура питания с края стола или места установки прибора.
- После завершения работы отключите прибор от розетки электросети.
- Подставка для подогрева предназначена только для подогрева булочек или круассанов. Запрещается помещать на подставку любые другие продукты, так как это может привести к возникновению опасной ситуации.
- Для извлечения хлебных крошек нельзя переворачивать и трясти прибор.

Электромагнитные поля (ЭМП)

Данный прибор Philips соответствует стандартам по электромагнитным полям (ЭМП). При правильном обращении в соответствии с рекомендациями в данной инструкции по эксплуатации прибор безопасен в использовании, что подтверждается имеющимися на сегодня научными данными.

Утилизация

Этот символ означает, что продукт не может быть утилизирован вместе с бытовыми отходами (2012/19/ЕС).
Выполняйте раздельную утилизацию электрических и электронных изделий в соответствии с правилами, принятыми в вашей стране. Правильная утилизация помогает предотвратить негативное воздействие на окружающую среду и здоровье человека.

Гарантия и обслуживание

При возникновении проблемы или при необходимости получения сервисного обслуживания или информации посетите веб-сайт www.philips.com или обратитесь в центр поддержки покупателей Philips в вашей стране (номер телефона центра указан на гарантийном талоне). Если в вашей стране нет центра поддержки потребителей Philips, обратитесь по месту приобретения изделия.

Перед первым использованием

Установите тостер в хорошо проветриваемом помещении и включите его, установив самую высокую степень обжаривания. Выполните несколько циклов обжаривания, не помещая хлеб в прибор. Это необходимо для сжигания возможной пыли в приборе и удаления нежелательных запахов.

Обжаривание, подогрев или разморозка хлеба (рис. 2)

Примечание.

- Запрещается использовать прибор без поддона для крошек.
- Не применяйте силу, вставляя хлеб в отверстия для хлеба. Запрещается поджаривать ломтики хлеба с маслом. Риск перегревай Соблюдайте осторожность во время поджаривания ломтиков сладкого хлеба, а также хлеба с вареньем, изюмом или кусочками фруктов. Запрещается использовать изогнутые, надломленные и бесформенные ломтики хлеба, так как они могут застрять в отверстии для хлеба или нагревательной камере.

Для обжаривания хлеба выполните шаги 1, 2, 3.

- Для легкой обжарки хлеба выберите низкую степень обжаривания (1–2).
- Для более сильной обжарки хлеба выберите высокую степень обжаривания (6–8).

Для подогрева хлеба нажмите кнопку подогрева ( ).
Для разморозки хлеба нажмите кнопку разморозки ( ).

Примечание.

- Остановить приготовление тостов и извлечь хлеб можно в любой момент. Для этого нажмите кнопку остановки (**STOP**) на тостере.
- Для режима подогрева предусмотрена определенная длительность. Время обжаривания не меняется при перемещении регулятора степени обжаривания в другое положение.

Совет.

- Для разных видов хлеба следует использовать различные настройки поджаривания.
  - Для сухих, тонких или черствых ломтиков хлеба выбирайте низкую степень обжаривания. Такой хлеб содержит меньше влаги, поэтому поджарится быстрее, чем влажные, толстые или свежие ломтики хлеба.
  - Для хлеба с кусочками фруктов или с изюмом выбирайте низкую степень обжаривания.
  - Для сладкого хлеба выбирайте низкую степень обжаривания.
  - Для такого хлеба, как ржаной или цельнозерновой, выбирайте высокую степень обжаривания.
- При обжаривании одного ломтика хлеба его стороны могут отличаться друг от друга.
- Из хлеба с добавками, например цельнозернового или с изюмом, следует удалить все кусочки, которые могут попасть в тостер перед обжариванием. Это позволяет предотвратить возгорание/задымление в следствие попадания кусочков пищи в нагревательную камеру.

Подогрев булочек (рис. 3)

Для подогрева булочек выполните указанные ниже действия.

1. **Чтобы разложить подставку для подогрева, надавите на соответствующую ручку.**
2. **Поверните регулятор степени обжарки в режим подогрева булочек ( ).**

Примечание.

- Во избежание повреждений тостера не размещайте хлеб на подставке для подогрева булочек.
- Запрещается помещать булочки для подогрева непосредственно на тостер. Чтобы не повредить тостер, всегда используйте подставку для подогрева.

Очистка (рис. 4)

Предупреждение.

- Не используйте для очистки прибора губки с абразивным покрытием, абразивные или агрессивные чистящие средства.
- Чтобы очистить нагревательную камеру от хлебных крошек, слегка постучите по корпусу тостера.
- Перед очисткой тостера дайте ему остыть в течение 30 минут после использования.

Slovenčina

Dôležité

Pred použitím zariadenia si pozorne prečítajte tento leták s dôležitými informáciami a uschovajte si ho na neskoršie použitie.

Nebezpečenstvo

- Zariadenie nikdy neponárajte do vody.
- Do zariadenia nesmiete vkladať príliš veľké kusy chleba ani alobal, pretože by ste mohli spôsobiť požiar alebo zásah elektrickým prúdom.

Varovanie

- Ak sa poškodí napájací kábel, nechajte ho vymeniť v spoločnosti Philips, v servisnom stredisku autorizovanom spoločnosťou Philips alebo prostredníctvom osoby s podobnou kvalifikáciou, aby nedošlo k nebezpečnej situácii.
- Toto zariadenie môžu používať deti od 8 rokov a osoby, ktoré majú obmedzené telesné, zmyslové alebo mentálne schopnosti alebo nemajú dostatok skúseností a znalostí, pokiaľ sú pod dozorom alebo im bolo vysvetlené bezpečné používanie tohto zariadenia a za predpokladu, že rozumejú príslušným rizikám. Deti sa nesmú hrať s týmto zariadením. Toto zariadenie smú čistiť a udržiavať iba deti staršie ako 8 rokov a musia byť pritom pod dozorom.
- Zariadenie a jeho kábel uchovávajte mimo dosahu detí mladších ako 8 rokov.
- Aby ste predišli riziku požiaru, pravidelne vyprázdňujte podnos na odrobinky (v návode na použitie si pozrite kapitolu „Čistenie (Obr.4)").
- Zariadenie nepoužívajte pod záclonami alebo v ich blízkosti, v blízkosti iných horľavých materiálov ani pod zavesenými skrinkami, pretože by ste mohli spôsobiť požiar.
- Pred zapojením zariadenia skontrolujte, či napätie uvedené na spodnej časti zariadenia zodpovedá napätiu v miestnej sieti.
- Počas používania nenechávajte zariadenie bez dozoru.
- Ak zbadáte oheň alebo dým, hriankovač okamžite odpojte zo siete.
- Toto zariadenie je určené len na hriankovanie chleba. Do zariadenia nevkladajte žiadne iné suroviny.
- Zariadenie nie je určené na ovládanie prostredníctvom externého časovača ani samostatného systému diaľkového ovládania.
- Napájací kábel nenamotávajte okolo hriankovača po použití ani počas skladovania, pretože by sa kábel mohol poškodiť.
- Kým je zariadenie zapnuté alebo horúce, neprikrývajte ho krytom proti vniknutiu prachu ani inými predmetmi, pretože by ste mohli spôsobiť poškodenie alebo požiar.

Upozornenie

- Hriankovač je určený len na použitie v domácnosti a môže sa používať len v interiéri. Nie je určený na komerčné ani priemyselné využívanie.
- Zariadenie pripojte jedine do uzemnenej zásuvky.
- Nedovoľte, aby napájací kábel prevísal cez okraj stola alebo kuchynskej linky, na ktorej je zariadenie položené.
- Po použití vždy odpojte zariadenie zo siete.
- Roštna ohrievanie je určený len na ohrievanie rožkov a croissantov. Na roštna ohrievanie neukladajte žiadne iné suroviny, pretože by mohla vzniknúť nebezpečná situácia.
- Zariadenie neotáčajte hore nohami ani z neho odrobinky nevytriasajte.

Elektromagnetické polia (EMF)

Tento spotrebič od spoločnosti Philips je v súlade so všetkými normami v spojitosti s elektromagnetickými poľami (EMF). Ak budete zariadenie používať správne a v súlade s pokynmi v tomto návode na použitie, bude jeho použitie bezpečné podľa všetkých v súčasnosti známych vedeckých poznatkov.

Recyklácia

Tento symbol znamená, že tento výrobok sa nesmie likvidovať s bežným komunálnym odpadom (smernica 2012/19/EÚ).
Postupujte podľa predpisov platných vo vašej krajine pre separovaný zber elektrických a elektronických výrobkov. Správna likvidácia pomáha zabrániť negatívnym dopadom na životné prostredie a ľudské zdravie.

Záruka a servis

Ak potrebujete informácie alebo máte problém, navštívte webovú stránku spoločnosti Philips na adrese www.philips.com alebo sa obráťte na Stredisko starostlivosti o zákazníkov spoločnosti Philips vo svojej krajine (telefónne číslo strediska nájdete v prílohenom celosvetovo platnom záručnom liste). Ak sa vo vašej krajine toto stredisko nenachádza, obráťte sa na miestneho predajcu výrobkov Philips.

Pred prvým použitím

Hriankovač umiestnite do dobre vetranej miestnosti a nastavte najvyššiu intenzitu opečenia. Nechajte hriankovač vykonať niekoľko cyklov opečenia napríazdno bez chleba. Vypáli sa tak prach a zabráni sa vzniku neprijemného zápachu.

Hriankovanie, opakované ohrievanie a rozmrazovanie chleba (obr. 2)

Poznámka:

- Nepoužívajte zariadenie bez zásobníka na omrvinky.
- Nikdy nekladajte chleba do hriankovačich otvorov násilu. Nikdy nehriankujte krajce chleba potreté maslom. Pri hriankovaní chleba, ktorý obsahuje cukor, konzervačné látky, hrozienka alebo kúsky ovocia buďte zvlášť opatrní, kvôli riziku prehriatia. Do hriankovača nevkladajte ohnuté, poškodené ani prelomené krajce chleba, pretože sa môžu zaseknúť v otvoroch alebo v hriankovacej komore.

Ak chcete hriankovať chleb: postupujte podľa krokov 1, 2 a 3.

- Ak chcete pripraviť svetlejší chleb, zvoľte nízke nastavenia (1 – 2).
- Ak chcete pripraviť tmavší chleb, zvoľte vyššie nastavenia (6 – 8).

Ak chcete chleb opätovne zohriať, stlačte tlačidlo nastavenia opakovaného ohrevu ( ).
Ak chcete chleb rozmraziť, stlačte tlačidlo nastavenia rozmrazovania ( ).

Poznámka:

- Priebeh opekania môžete kedykoľvek zastaviť a vysunúť chlieb stlačením tlačidla (**STOP**) na hriankovači.
- Funkcia opakovaného ohrevu má prednastavené trvanie. Čas hriankovania sa nezmení, ak posuniete ovládač nastavenia intenzity zhnednutia do inej polohy.

Tip:

- Na hriankovaním rôznych typov chleba môžete používať rôzne nastavenia intenzity opečenia:
  - Na suchý, tenký alebo starý chleb použite nižšie nastavenie. Tento typ chleba má menší podiel vlhkosti a opečie sa rýchlejšie než vlhký, hrubý alebo čerstvý chleb.
  - Na ovocný chleb, napr. hrozienkový chleb, použite nižšie nastavenie.
  - Na chleb s vyšším obsahom cukru použite nižšie nastavenie.
  - Na chleb s hustejšou textúrou, napr. ražný chleb alebo celozrnný chleb, použite vyššie nastavenie.
- Pri hriankovaní jedného krajca chleba sa môže opečenie hrianky na jednotlivých stranách mierne líšiť.
- Ak chleb obsahuje sypké kúsky potravín, napr. hrozienkový chleb a celozrnný chleb, pred vložením krajcov chleba do otvoru tieto kúsky odstráňte. Zabráňte tak pripadnému ohňu alebo dymu spôsobenému spadnutím alebo prilepením týchto sypkých prísad vnútri komory hriankovača.

Ohrievanie pečiva (obr. 3)

Ak chcete ohrievať pečivo, vykonajte nasledujúce kroky:

1. **Zatlačením páky roštu na ohrievanie nadol vysuňte rošt.**
2. **Regulátor intenzity opekania nastavte na ohrievanie pečiva ( ).**

Poznámka:

- Neumiestňujte chleba na rošt na ohrievanie pečiva. Predídete tým pripadnému poškodeniu hriankovača.
- Ohrievané pečivo nikdy neukladajte priamo na povrch hriankovača. Vždy používajte rošt na ohrievanie. Predídete tak poškodeniu hriankovača.

Čistenie (obr. 4)

Varovanie:

- Na čistenie zariadenia nikdy nepoužívajte drôtenky, drsné čistiace prostriedky ani agresívne tekutiny.
- Omrvinky z komory hriankovača vytraste miernym poklepaním plášťa hriankovača.
- Pred čistením hriankovača ho nechajte po použití vychladnúť 30 minút.

Slovenščina

Pomembno

Pred uporabo aparata natančno preberite ta letak s pomembnimi informacijami in ga shranite za poznejšo uporabo.

Nevarnost

- Aparata ne potapljajte v vodo.
- V aparat ne vstavljajte prevelikih količin hrane in v alu folijo zavitih paketov, saj to lahko povzroči požar ali električni udar.

Opozorilo

- Poškodovani napajalni kabel sme zamenjati samo družba Philips, Philipsov pooblaščeni servis ali ustrezno usposobljeno osebje.
- Ta aparat lahko uporabljajo otroci od 8. leta starosti naprej in osebe z zmanjšanimi fizičnimi ali psihičnimi sposobnostmi ali s pomanjkljivimi izkušnjami in znanjem, če so prejele navodila glede varne uporabe aparata ali jih pri uporabi nadzoruje odgovorna oseba, ki jih opozori na morebitne nevarnosti. Otroci naj se ne igrajo z aparatom. Otroci aparata ne smejo čistiti in vzdrževati, če niso starejši od 8 in pod nadzorom.
- Aparat in kabel hranite izven dosega otrok pod 8. letom starosti.
- Da preprečite nevarnost požara, drobtine sproti odstranjujte s pladnja za drobtine (oglejte si poglavje "Čiščenje (slika 4)" v uporabniškem priročniku).
- Aparata ne uporabljajte pod zavesami ali zraven njih ali poleg drugih gorljivih materialov in pod stenskim pohištvom, saj lahko to povzroči požar.
- Pred priključitvijo aparata na električno omrežje preverite, ali na dnu aparata navedena napetost ustreza napetosti lokalnega električnega omrežja.
- Aparata ne pustite delovati brez nadzora.
- Če opazite ogenj ali dim, opekač nemudoma izključite iz električnega omrežja.
- Ta aparat je namenjen samo za pripravo opečenega kruha. V napravo ne vstavljajte drugih sestavin.
- Aparata ni mogoče upravljati z zunanjim časovnikom ali ločenim sistemom za daljinsko upravljanje.
- Napajalnega kabla po uporabi ali med hrambo ne navijte okoli opekača, ker s tem lahko poškodujete kabel.
- Opekača ne pokrivajte z protiprašnim pokrovom in nanj ne polagajte drugih predmetov, ko je vključen ali vroč, ker ga lahko poškodujete ali povzročite požar.

Pozor

- Opekač je namenjen izključno uporabi v gospodinjstvu in ga je dovoljeno uporabljati le v zaprtih prostorih. Ni namenjen storitveni ali industrijski uporabi.
- Aparat priključite le na ozemljeno vtičnico.
- Napajalni kabel naj ne visi preko roba mize ali pulta, na katerega je postavljen aparat.
- Po uporabi aparat vedno izklopite iz omrežne vtičnice.
- Nosilec za segrevanje je namenjen le segrevanju žemljic ali roglijčkov. Na nosilec za segrevanje ne dajajte drugih sestavin, da ne povzročite nevarnosti.
- Aparata ne obračajte na glavo in ga ne stresajte, da bi odstranili drobtine.

Elektromagnetna polja (EMF)

Ta Philipsov aparat ustreza vsem standardom glede elektromagnetnih polj (EMF). Če z aparatom ravnate pravilno in v skladu z navodili v tem priročniku, je njegova uporaba glede na danes veljavne znanstvene dokaze varna.

Recikliranje

Ta simbol pomeni, da izdelka ne smete odlagati skupaj z običajnimi gospodinjskimi odpadki (2012/19/EU).
Upoštevajte državne predpise za ločeno zbiranje električnih in elektronskih izdelkov. S pravilnim odlaganjem pripomorete k preprečevanju negativnih vplivov na okolje in zdravje ljudi.

Garancija in servis

Če potrebujete servis ali informacije ali imate težavo, obiščite Philipsovo spletno mesto na naslovu www.philips.com oziroma se obrnite na Philipsov center za pomoč uporabnikom v vaši državi (telefonsko številko najdete v mednarodnem garancijskem listu). Če v vaši državi takšnega centra ni, se obrnite na lokalnega Philipsovega prodajalca.

Pred prvo uporabo

Opekač postavite v dobro prezračeno sobo in izberite najvišjo nastavitev zapečenosti. Opravite nekaj ciklov peke brez kruha. To z grelnih elementov odstrani prah in preprečuje neprijetne vonjave.

Peka, pogrevanje ali odmrzovanje kruha (slika 2)

Opomba:

- Aparata ne uporabljajte brez pladnja za drobtine.
- Kruha v režo opekača nikoli ne potiskajte na silo. Ne opekajte rezin kruha, ki so namazane z maslom. Posebej bodite pozorni pri uporabi kruha, ki vsebuje sladkor, konzervanse, rezine ali kosčke sadja, saj obstaja nevarnost pregrevanja. V opekač ne vstavljajte upognjenih, poškodovanih ali raztrganih rezin kruha, saj se lahko zagozdijo v reži ali v komori opekača.

Pri opekanju kruha sledite korakom 1, 2 in 3.

- Za lahko popečen kruh izberite nizko nastavitev (1–2).
- Za močno popečen kruh izberite visoko nastavitev (6–8).

Kruh pogrejte tako, da pritisnete gumb za pogrevanje ( ).
Kruh odmrznete tako, da pritisnete gumb za pogrevanje ( ).

Opomba:

- Peko lahko kadarkoli prekinete in kruh vzamete iz opekača tako, da pritisnete gumb za ustavitev (**STOP**) na opekaču.
- Funkcija za pogrevanje ima prednastavljeno trajanje. Čas peke se ne spremeni, ko regulator zapečenosti premaknete na drugo nastavitev.

Namig:

- Pri opekanju različnih vrst kruha lahko uporabite različne nastavitve zapečenosti:
  - Za suhe, tanke ali stare rezine kruha uporabite nižjo nastavitev. Ta vrsta kruha vsebuje manj vlage in se hitreje zapeče kot debele ali tanke rezine, ki vsebujejo več vlage.
  - Za sadni kruh, kot je kruh z rozinami, izberite nižjo nastavitev.
  - Za kruh z višjo vsebnostjo sladkorja izberite nižjo nastavitev.
  - Za kruh s težjo teksturo, kot je rženi ali polnozrnati kruh, izberite višjo nastavitev.
- Ko opečete rezino kruha, boste morda opazili rahlo neenakomerno zapečenost obeh strani rezine.
- Pri kruhu, ki vsebuje dele hrane, kot sta kruh z rozinami in polnozrnat kruh, odstranite odvečne delce, preden rezino vstavite v režo opekača. Tako preprečimo, da bi se delci hrane prijeli na komoro opekača, ki se lahko vnamejo ali povzročijo, da se iz opekača začne kaditi.

Pogrevanje žemljic (slika 3)

Žemljice pogrejte na naslednji način:

1. **Vzvod nosilca za segrevanje potisnite navzdol, da razširite nosilec.**
2. **Gumb za nastavitev zapečenosti obrnite v položaj za pogrevanje žemljic ( ).**

Opomba:

- Kruha ne postavljajte na nosilec za pogrevanje žemljic, da ne poškodujete opekača. Žemljic, ki jih boste pogrevali, ne postavite neposredno na vrh opekača. Vedno uporabite nosilec za pogrevanje, da ne bi poškodovali opekača.

Čiščenje (slika 4)

Opozorilo:

- Aparata ne čistite s čistilnimi gobicami, jedkimi čistili ali agresivnimi tekočinami.
- Rahlo potrkajte po ohišju opekača, da odstranite drobtine, ki so se morda ujele v komori opekača.
- Po uporabi počakajte 30 minut, da se opekač ohladi, preden ga očistite.

Shqip

E rëndësishme

Lexoni me kujdes këtë fletëpalosje me informacione të rëndësishme përpara se ta vini në punë pajisjen dhe ruajeni për referencë në të ardhmen.

Rrezik

- Mos e zhysni kurrë pajisjen në ujë.
- Mos futni në thekëse ushqime shumë të mëdha dhe paketim me fletë metalike, sepse këto mund të bëhen shkak për zjarr ose goditje elektrike.

Paralajmërim

- Nëse kordoni elektrik është i dëmtuar, ai duhet ndërruar nga "Philips", nga një pikë servisi e autorizuar nga "Philips" ose nga persona me kualifikim të njëjashëm, në mënyrë që të shmangni rreziqet.
- Kjo pajisje mund të përdoret nga fëmijë të moshës 8 vjeç e lart dhe nga persona me aftësi të kufizuara fizike, ndijuese ose mendore, apo që kanë mungesë përvoje dhe njohurish vetëm nëse ata mbikëqyren ose udhëzohen për përdorimin e sigurt të pajisjeve dhe nëse kuptojnë rreziqet e përfshira. Fëmijët nuk duhet të luajnë me pajisjen. Pastrimi dhe mirëmbajtja nga përdoruesi nuk duhen kryer nga fëmijët, përveç nëse janë më të mëdhenj se 8 vjeç dhe në mbikëqyrje.
- Mbajeni pajisjen dhe kordonin larg vendeve ku mund të arrihet nga fëmijët më të vegjël se 8 vjeç.
- Për të shmangur rrezikun e zjarrit, hiqini shpesh thërrimet nga tabakaja e thërrimeve (shihni kapitullin "Pastrimi (Fig. 4)" në manualin e përdoruesit).
- Mos e përdorni pajisjen nën ose pranë perdeve apo materialeve të tjera që marrin flakë dhe nën dollapët në mur, sepse kjo mund të bëhet shkak për zjarr.
- Përpara se ta vini në punë pajisjen kontrolloni nëse tensioni i treguar në pjesën e poshtme të pajisjes përkon me tensionin e rrjetit elektrik lokal.
- Mos e lini pajisjen në punë pa mbikëqyrje.
- Nëqoftëse shihet ndonjë flakë apo ndonjë sasi tjetër mbi thekëse kur pajisja është e ndezur ose kur është ende e ngrohur, sepse mund të shkaktojë dëmtim ose zjarr.

Kujdes

- Thekësja është parashikuar për përdorim familjar dhe mund të përdoret vetëm në ambient të brendshëm. Ajo nuk është parashikuar për përdorim tregtar ose industrial.
- Pajisjen lidheni vetëm me priza të tokëzuara.
- Mos lejoni që kordoni elektrik të varet jashtë cepit të tavolinës apo të syprinës së bankat mbi të cilin ndodhet pajisja.
- Hiqeni gjithnjë pajisjen nga priza pas përdorimit.
- Rafti i ngrohjes është parashikuar vetëm për ngrohjen e kruasantëve ose të paninesve. Mos vendosni asnjë përbërës tjetër mbi raftin e ngrohjes, pasi kjo mund të rezultojë në situatë të rrezikshme.
- Mos e mbani pajisjen të hirë përmbys dhe mos e shkundni atë për të larguar thërrmijët.

Fushat elektromagnetike (EMF)

Kjo pajisje "Philips" pajtohet me të gjitha standardet në lidhje me fushat elektromagnetike (EMF). Nëse manovrohet siç duhet dhe në përputhje me udhëzimet në këtë manual përdoruesi, pajisja mund të përdoret në mënyrë të sigurt sipas fakteve shkencore që kemi në dispozicion deri më sot.

Riciklimi

Ky simbol do të thotë që produkti nuk duhet të hidhet me mbeturinat normale të shtëpisë (2012/19/BE).
Ndiqni rregullat shtetërore për hedhjen e veçuar të produkteve elektrike dhe elektronike. Hedhja e duhur ndihmon në parandalimin e pasojave negative ndaj mjedisit dhe shëndetit të njeriut.

Garancia dhe servisi

Nëse ju nevojitet servis ose informacion apo keni ndonjë problem, vizitoni faqen e internetit të "Philips" në adresën www.philips.com ose kontaktoni me qendrën e kujdesit për klientin të "Philips" në vendin tuaj (numrin e telefonit mund ta gjeni në fletëpalosjen e posaçme të garancisë botërore). Nëse nuk ka qendër të kujdesit për klientin në shtetin tuaj, shikoni te shitësi lokal i "Philips".

Përpara përdorimit të parë

Vendoseni thekësen e bukës në një vend me ajrim të mirë dhe zgjidhni cilësimin më të lartë të thekjes. Lëreni thekësen të kryejë disa cikle thekjeje pa bukë brenda saj. Kjo do të djegë pluhurin dhe parandalon aromat e pakëndshme.

Thekja, ringrohja ose shkrirja e bukës (fig.2)

Shënim:

- Mos e përdorni pajisjen pa pjatën e thërrimeve.
- Asnjëherë mos e futni bukën me forcë në foleto e thekjes. Asnjëherë mos thekni feta buke që janë lyer më paré me gjalpë. Bëni më shumë kujdes kur thekni bukë që përmbajnë sheqer, marmalatë, mush të thatë ose copa frutash për shkak të rrezikut të mbinxehjes. Mos përdorni feta buke të përthyera, të dëmtuara ose të këputura në thekëse, sepse ato mund të bllokohen në fole ose të ngecin në dhomën e thekjes.

Për të thekur bukë, ndiqni hapat 1, 2, 3.

- Zgjidhni një cilësim të ulët (1-2) për bukë që duhet thekur pak.
- Zgjidhni një cilësim të lartë (6-8) për bukë që duhet thekur fort.

Për ta ngrohur sërish bukën, shtypni butonin e cilësimit të ringrohjes ( ).
Për ta shkrirë bukën, shtypni butonin e cilësimit të shkrirjes ( ).

Shënim:

- Ju mund ta ndaloni në çdo moment procesin e thekjes dhe të nxirrni bukën duke shtypur butonin e ndalimit (**STOP**) në thekëse.
- Funksioni i ringrohjes ka kohëzgjatje të paracaktuar. Koha e thekjes nuk ndryshon kur e rrotulloni çelësin e caktimit të thekjes në një cilësim tjetër.

Këshillë:

- Ju mund të përdorni cilësimet të ndryshme thekjeje sipas llojeve të ndryshme të bukës që theket.
  - Për bukë të thatë, të holë ose të ndenjur zgjidhni një cilësim të ulët. Ky lloj buke ka më pak lagështirë dhe do të theket më shpejt sesa buka e lagështë, e trashë ose buka e freskët.
  - Për bukë me fruta, për shembull bukë me rrush të thatë, zgjidhni një cilësim të ulët.
  - Për bukë që përmban shumë sheqer, zgjidhni një cilësim të ulët.
  - Për bukë me të ngjeshura, si për shembull buka e thekrës ose buka integrale, zgjidhni një cilësim të lartë.
- Kur thekni një fetë buke, skuqja e thekjes mund të ndryshojë paksa nga njëra anë në tjetër.
- Për bukët që mund të kenë copëza të lira urbujmë, për shembull buka me rrush të thatë dhe buka integrale, hiqni copëzat e lira përpara se të futni fetat e bukës në thekëse. Kjo mund të shmangë flakën/tymin e mundshëm që vjen si rezultat i rëzimit/ngjitjes së copëzave të lira të ushqimit në hapësirën e thekëses.

Ngrohja e kulaçeve (fig.3)

Për të ngrohur kulaçet, ndiqni hapat në vijim:

1. **Shtypni poshtë levën e raftit të ngrohjes për të nxjerrë jashtë dhe hapur raftin e ngrohjes.**
2. **Rrotulloni çelësin e caktimit të thekjes në cilësimin e ngrohjes së kulaçeve ( ).**

Shënim:

- Mos vendosni bukë mbi raftin e ngrohjes së kulaçeve për të shmangur dëmtimin e thekëses.
- Asnjëherë mos vendosni paninet për ngrohje direkt mbi thekëse. Përdorni gjithmonë raftin e ngrohjes, për të shmangur dëmtimin e thekëses.

Pastrimi (fig. 4)

Paralajmërim:

- Mos përdorni asnjëherë sfungjerë gërvishtës, agjentë pastrimi gërryes ose lëngje agresive për të pastruar pajisjen.
- Goditni lehtë thekësen për të shkëputur thërrmijët e bukës nga hapësira e brendshme e thekëses.
- Përpara pastrimit të thekëses lëreni atë të ftohet për 30 minuta pas përdorimit.

Srpski

Važno

Pre upotrebe aparata pažljivo pročitajte ovu brošuru sa važnim informacijama i sačuvajte je za buduće potrebe.

Opasnost

- Aparat nikada ne uranjajte u vodu.
- Namirnice velikih dimenzija i pakovanja sa metalnom folijom ne smeju da se stavljaju u toster jer to može da izazove požar ili strujni udar.

Upozorenje

- Ako je kabl za napajanje oštećen, uvek mora da ga zameni kompanija Philips, ovlašćeni Philips servisni centar ili na sličan način kvalifikovane osobe kako bi se izbegao rizik.
- Ovaj aparat mogu da koriste deca starija od 8 godina i osobe sa smanjenim fizičkim, senzornim ili mentalnim sposobnostima, ili nedostatkom iskustva i znanja, pod uslovom da su pod nadzorom ili da su dobile uputstva za bezbednu upotrebu aparata i da razumeju moguće opasnosti. Deca ne bi trebalo da se igraju aparatom. Čišćenje i korisničko održavanje dopušteno je samo deci starijoj od 8 godina i uz nadzor odraslih.
- Aparat i njegov kabl držite van dohvatja dece mlađe od 8 godina.
- Da biste izbegli opasnost od požara, redovno vadite mrvice iz fioke za mrvice (pogledajte poglavlje „Čišćenje (slika 4)" u korisničkom priručniku).
- Nemojte koristiti uređaj u blizini zavesa ili drugih zapaljivih materijala, odnosno ispod polica na zidu jer to može dovesti do požara.
- Pre priključivanja aparata proverite da li napon naznačen na donjoj strani aparata odgovara naponu lokalne električne mreže.
- Nikada ne ostavljajte aparat da radi bez nadzora.
- Odmah isključite toster iz struje ako primetite vatru ili dim.
- Ovaj aparat je namenjen isključivo za pečenje hleba. Nemojte da stavljate druge sastojke u aparat.
- Aparat nije namenjen za upotrebu sa spoljnim tajmerom ili odvojenim sistemom za daljinsko upravljanje.
- Nemojte da namotavate kabl za napajanje oko tostera nakon upotrebe ili tokom odlaganja jer to može da ošteti kabl.
- Nemojte stavljati zaštitni poklopac niti druge predmete na toster kada je uključen ili dok je još uvek zagrejan jer to može da dovede do oštećenja ili požara.

Opomena

- Toster je namenjen isključivo upotrebi u domaćinstvu i sme da se koristi samo u zatvorenim prostorima. Nije namenjen za komercijalnu ili industrijsku upotrebu.
- Aparat priključujte samo u uzemljenu zidnu utičnicu.
- Nemojte ostavljati kabl za napajanje da visi preko ivice stola ili radne površine na koju je postavljen aparat.
- Aparat posle upotrebe uvek isključite iz napajanja.
- Rešetka za zagrevanje je namenjena isključivo zagrevanju kifli i kroasana. Nemojte da stavljate druge sastojke na rešetku za zagrevanje jer to može da bude opasno.
- Aparat nemojte da okrećete naopako ni da tresete da biste izvadili mrvice.

Elektromagnetna polja (EMF)

Ovaj Philips aparat usklađen je sa svim standardima u vezi sa elektromagnetnim poljima (EMF). Ako se aparatom rukuje na odgovarajući način i u skladu sa uputstvima iz ovog priručnika, on je bezbedan za upotrebu prema trenutno dostupnim naučnim dokazima.

Recikliranje

Ovaj simbol ukazuje na to da ovaj proizvod ne sme da se odlaže sa običnim kućnim otpadom (2012/19/EU).
Pratite propise svoje zemlje za zasebno prikupljanje otpadnih električnih i elektronskih proizvoda. Pravilno odlaganje doprinosi sprečavanju negativnih posledica po životnu sredinu i zdravlje ljudi.

Garancija i servis

Ukoliko vam je potreban servis, informacije ili ako imate neki problem, posetite Web lokaciju kompanije Philips na adresi www.philips.com ili se obratite centru za korisničku podršku kompanije Philips u svojoj zemlji (broj telefona će pronaći na međunarodnom garantnom listu). Ako u vašoj zemlji ne postoji centar za korisničku podršku, obratite se lokalnom distributeru Philips proizvoda.

Pre prve upotrebe

Toster držite u prostoriji sa dobrom ventilacijom i izaberite najveći stepen zapečenosti. Obavite nekoliko ciklusa pečenja bez hleba. To će sagoreti svu prašinu i sprečiće neprijatne mirise.

Pecite, podgrevajte ili odmrzavajte hleb (slika 2)

Napomena:

- Nemojte koristiti aparat bez fioke za mrvice.
- Nikada nemojte na silu da ubacujete hleb u proreze za pečenje. Nikada nemojte da pečete kriške hleba na koje je namazan maslac. Obratite posebnu pažnju prilikom pečenja hlebova koji sadrže šećer, konzervanse, suvo grožđe ili delove voća, usled rizika od pregrevanja. Nemojte da koristite savijene, oštećene ili polomljene kriške hleba u tosteru, pošto mogu da se zaglave u prorezu ili u odeljku za pečenje.

Za pečenje hleba pratite korake 1, 2, 3.

- Nižu postavku (1–2) izaberite za slabije zapečen hleb.
- Višu postavku (6–8) izaberite za jače zapečen hleb.

Da biste podgrejali hleb, pritisnite dugme postavke za podgrevanje ( ).
Da biste odmrznuli hleb, pritisnite dugme postavke za odmrzavanje ( ).

Napomena:

- Proces pečenja tosta možete da prekinete i izbacite hleb u bilo kom trenutku pritiskom na dugme za prekid pečenja (**STOP**) na tosteru.
- Funkcija za podgrevanje ima unapred određeno vreme. Vreme pečenja ne menja se kada stepen zapečenosti pomerite na drugi stepen.

Savet:

- Možete da koristite različite postavke zapečenosti prilikom pečenja različitih vrsta hleba:
  - Za suvi, tanki ili odstajali hleb izaberite nižu postavku. Ovaj tip hleba ima manji sadržaj vlage i zapeče se brže od vlažnog, debelog ili svežeg hleba.
  - Za voćni hleb, poput onog sa suvim grožđem, izaberite nižu postavku.
  - Za hleb sa višim sadržajem šećera izaberite nižu postavku.
  - Za hleb gušće teksture, kao što je ražani hleb ili integralni pšenični hleb, izaberite višu postavku.
- Kada pečete jednu kriške hleba, stepen zapečenosti može malo da se razlikuje sa jedne i druge strane.
- Za hleb u kojem može da bude komada drugih namirnica, kao što je hleb sa suvim grožđem ili integralni pšenični hleb, uklonite te delove pre nego što stavite kriške u prorez. Ovim možete da izbegnete potencijalnu pojavu vatre/dima usled slobodnih padanja/lepljenja komada u odeljku tostera.

Zagrevanje zemički (slika 3)

Za zagrevanje zemički sledite korake ispod:

1. **Gurnite ručku rešetke za zagrevanje prema dole da biste izvukli rešetku.**
2. **Okrenite kontrolu zapečenosti na postavku za zagrevanje zemički ( ).**

Napomena:

- Nemojte da stavljate hleb na rešetku za zagrevanje zemički da biste izbegli oštećenje tostera.
- Kifle koje želite zagrejati nikada nemojte stavljati direktno na proreze za hleb. Uvek koristite r